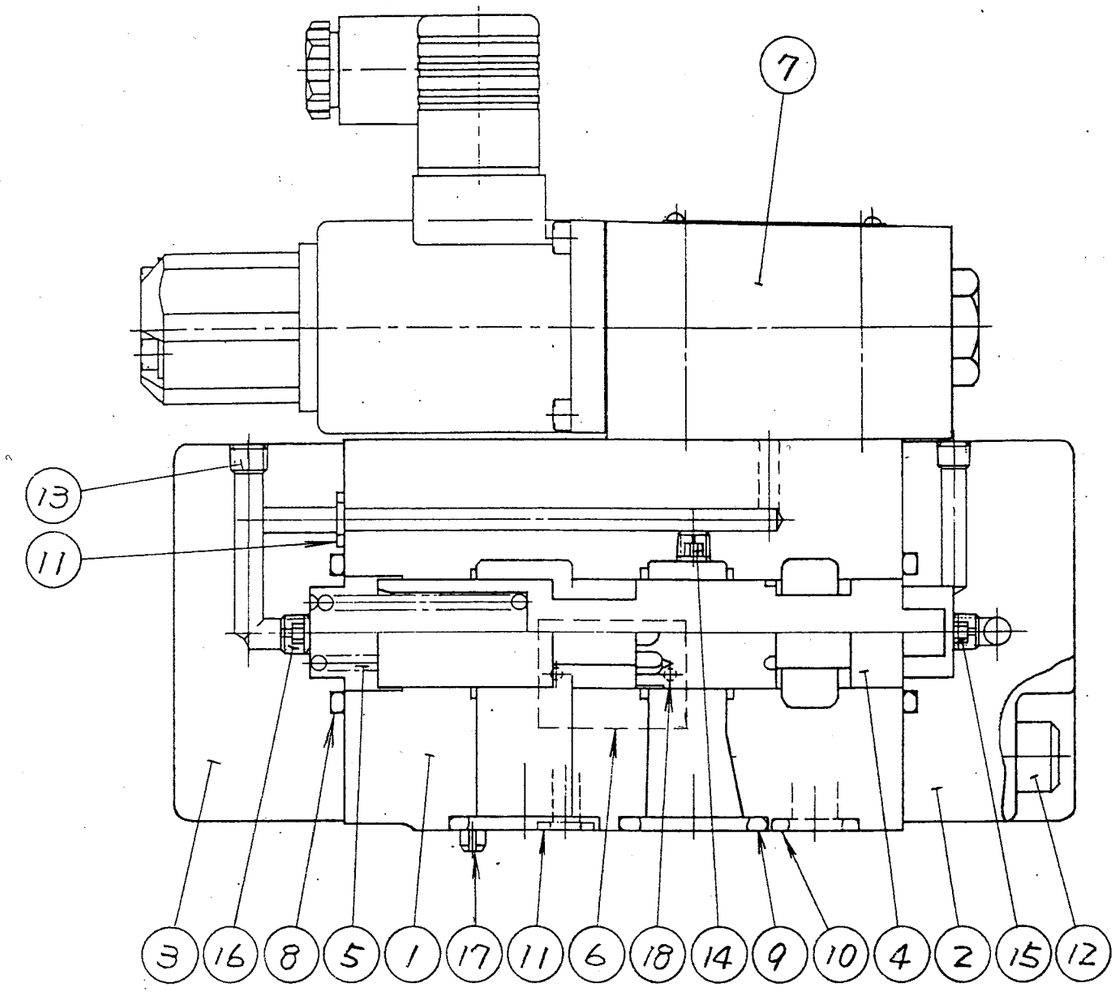

照号 ITEM	部品番号 PART NUMBERS	部品名称 NAME OF PARTS	個数 REQ	備考 REMARKS
18	RV-A-7	打込みびょう RIVET	2	
17	PN-RA-6×12	スプリングピン SPRING PIN	1	
16	TP-OPT-1/16×0.8	絞り付きテーパーねじプラグ ORIFICE PLUG	1	
△ 15	TP-OPT-1/16×1.2	絞り付きテーパーねじプラグ ORIFICE PLUG	1	
14	表1★B参照 SEE ★B IN TABLE 1	絞り付きテーパーねじプラグ ORIFICE PLUG	1	
13	FP-SB-1/16	六角穴付きプラグ PIPE PLUG	5	
12	TB-SM-10×35	六角穴付きボルト SOC.HD.CAP SCREW	8	
11	SO-NB-P9	Oリング O-RING	3	JISB2401-1B-P9
10	SO-NB-P14	Oリング O-RING	1	JISB2401-1B-P14
9	SO-NB-P28	Oリング O-RING	2	JISB2401-1B-P28
8	SO-NB-G30	Oリング O-RING	2	JISB2401-1B-G30
7	表1★A参照 SEE ★A IN TABLE 1	比例電磁式パイロットリリーフ弁 PROPORTIONAL ELECTRO-HYDRAULIC PILOT RELIEF VALVE	1	
6	596-VK312880-8	銘板 NAME PLATE	1	
5	595-VK412311-3	ばね SPRING	1	
4	595-VK312426-0	スプール SPOOL	1	
3	595-VK312171-2	カバー COVER	1	
2	595-VK311808-0	カバー COVER	1	
1	595-VK110373-8	ボデー BODY	1	

表1 TABLE 1

ERBG-06-H-51	EDG-01-H-PNT15-5101	TP-OPT-1/16×1.2
ERBG-06-C-51	EDG-01-C-PNTN-5101	
ERBG-06-B-51	EDG-01-B-PNTN-5101	TP-OPT-1/16×1.0
モデル番号 MODEL NUMBERS	★A (7 比例電磁式パイロットリリーフ弁 PROPORTIONAL ELECTRO-HYDRAULIC PILOT RELIEF VALVE)	★B (14 絞り付きテーパーねじプラグ ORIFICE PLUG)

SYM △×1	REVISIONS V01-168	DATE 12/26	SIGN m.n.
日付 DATE '99-01-13	製図 DRAWN M.G		
承認 APPROVED	検図 CHECKD		
三角法 THIRD ANGLE PROJECTION			
FILE NO. 595			

YUKEN KOGYO CO., LTD.

形式 MODEL NO. ERBG-06-※-51

名称 NAME 比例電磁式リリーフ付減圧弁 3/4, サブプレート取付形
PROPORTIONAL ELECTRO-HYDRAULIC RELIEVING AND REDUCING VALVES 3/4 SUB-PLATE MOUNTING

図番 DWG NO. VA3 25606-2-1