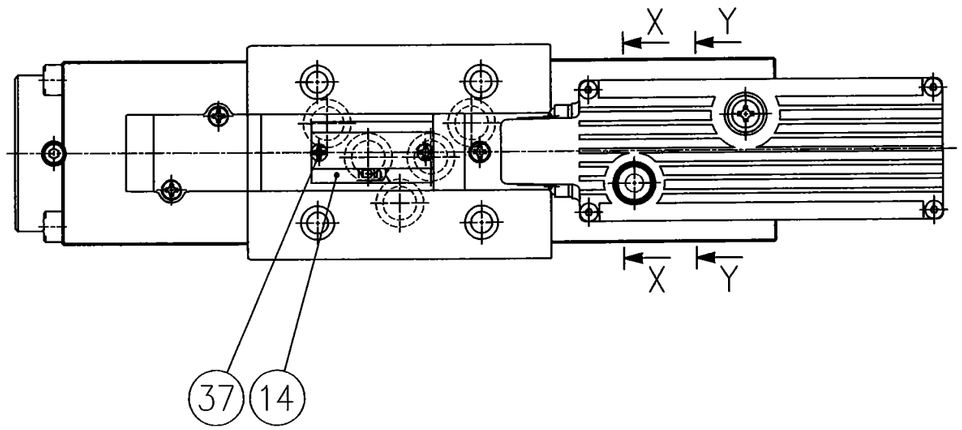

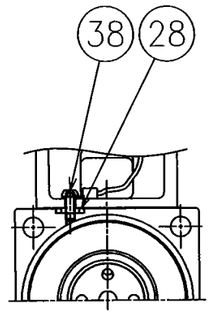

X−X断面
SECTION X−X

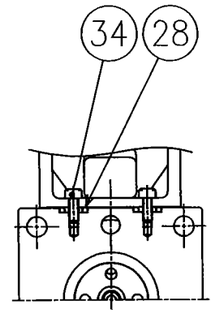

Y−Y断面
SECTION Y−Y

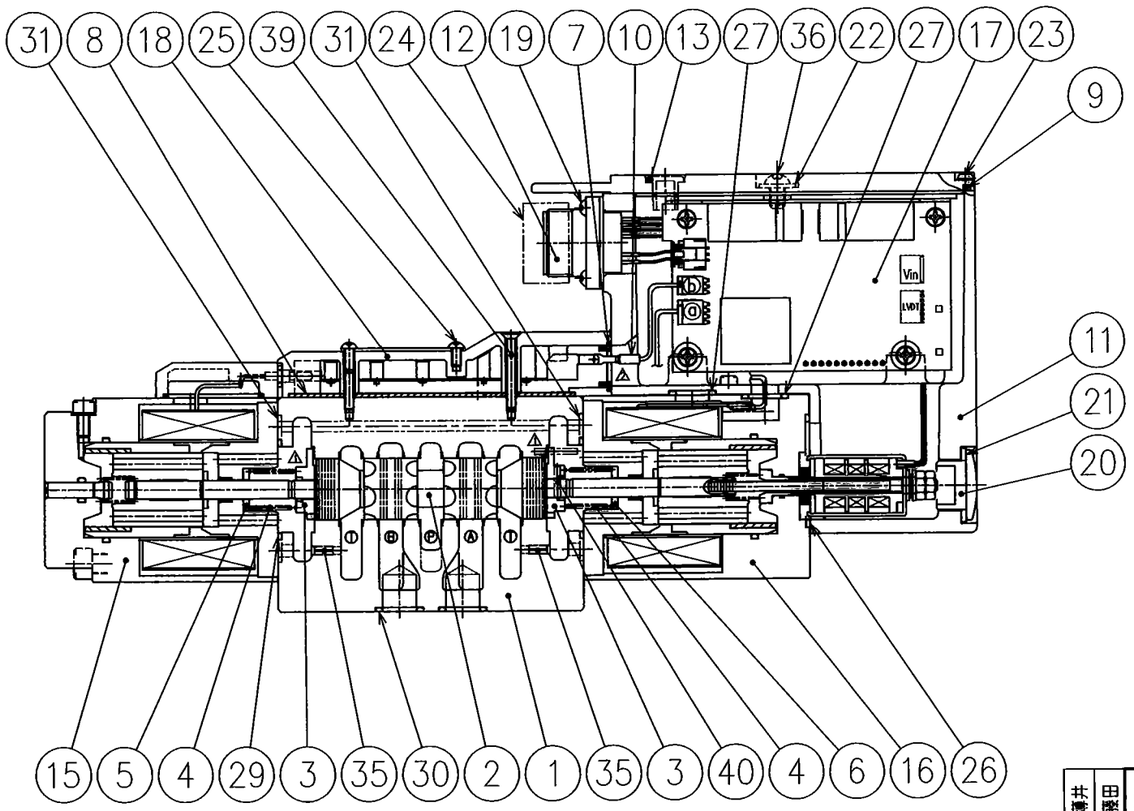

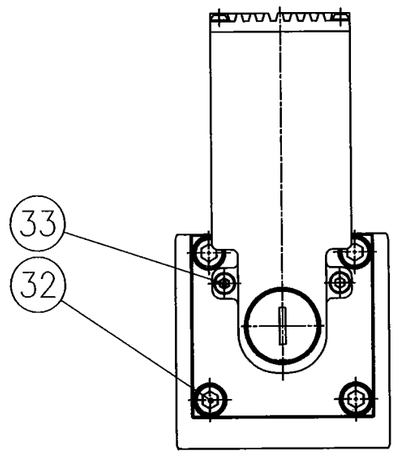

10 D

漢井	漢田	SIGN	DATE 2013-12-24	DRAWN m.g	YUKEN KOGYO CO., LTD.
5/8	2/6	DATE	APPROVED T.Y	CHECKED T.Yajima	MODEL NO. ELDFG-03EH-※-※-※-※-※-10
V18-058	V17-022	REVISIONS	三角法 THIRD ANGLE PROJECTION		NAME 直動形高応答比例電磁式方向・流量制御弁 3/8 サブプレート取付形 DIRECT OPERATED AND HIGH RESPONSE TYPE PROPORTIONAL ELECTRO-HYDRAULIC DIRECTIONAL AND FLOW CONTROL VALVES 3/8, SUB-PLATE MOUNTING
△ X1	△ X2	SYM	FILE NO. 633EH		DWG NO. VA327237-4-2 (1/2)

表 1 TABLE 1

照号 ITEM	部品番号 PART NUMBERS	部品名称 NAME OF PARTS	個数 Q'TY	備考 REMARKS	照号 ITEM	部品番号 PART NUMBERS	部品名称 NAME OF PARTS	個数 Q'TY	備考 REMARKS
1	633EH-VK320098-7	ボデーサブASS'Y BODY SUB ASS'Y	1	△1	21	TK280538-0	ラバーワッシャ RUBBER WASHER	1	P-WN-PF17
2	表 2 ★A 参照 SEE ★A IN TABLE 2	スプール SPOOL	1		22	TK280155-3	シールワッシャ SEAL WASHER	1	W-5
3	633EH-VK423076-9	ばね受け SPRING FOLLOWER	2	注) NOTE)	23	TK120126-8	ボルト BOLT	4	M3×8 L
4	633EH-VK423077-7	ば ね SPRING	2		24	TK290202-1	プラスチックダストキャップ PLASTIC DUST CAP	1	025-0463-000 付属品 ATTACHMENT
5	表 3 ★C 参照 SEE ★C IN TABLE 3	スペーサ SPACER	1		25	TK120153-2	ね じ SCREW	1	タップタイトBタイプ M3×6 L
6	表 3 ★D 参照 SEE ★D IN TABLE 3	スペーサ SPACER	1		26	SO-NA-A025	Oリング O-RING	1	AS568-025 (NBR-70-1) △1
△2 7	632EH-VK423697-2	ガスケット (A) GASKET (A)	1		27	SO-NA-A014	Oリング O-RING	2	AS568-014 (NBR-70-1) △1
8	633EH-VK423068-6	ガスケット (C) GASKET (C)	1		28	SO-NA-A010	Oリング O-RING	3	AS568-010 (NBR-70-1) △1
9	632EH-VK423065-2	ガスケット (D) GASKET (D)	1		29	SO-NB-A025	Oリング O-RING	2	AS568-025 (NBR-90) △1
10	632EH-VK423074-4	ソレノイドケーブル SOLENOID CABLE	1		30	SO-NB-A014	Oリング O-RING	5	AS568-014 (NBR-90) △1
11	633EH-VK212507-8	アンプケース AMP CASE	1		31	SO-NB-A008	Oリング O-RING	4	AS568-008 (NBR-90) △1
12	632EH-VK320031-8	レセプタクルASS'Y RECEPTACLE ASS'Y	1		32	TB-SM-6×70	六角穴付きボルト SOC. HD. CAP SCREW	8	
13	E251-VK421549-7	レンズ LENS	1		33	TB-SM-4×12	六角穴付きボルト SOC. HD. CAP SCREW	2	
14	900-VK413092-8	銘 板 NAME PLATE	1		34	TB-SM-3×8	六角穴付きボルト SOC. HD. CAP SCREW	2	
15	E329-P-10	比例ソレノイド PROPORTIONAL SOLENOID	1		35	TP-OPM-3×0.5	絞り付きメートルねじプラグ ORIFICE PLUG	2	
16	E329-C-L-10	比例ソレノイド PROPORTIONAL SOLENOID	1		36	TM-SP-5×8	十字穴付きなべ小ねじ MACHINE SCREW	1	
17	表 4 ★E 参照 SEE ★E IN TABLE 4	アンプ AMP	1		37	TM-SP-3×20	十字穴付きなべ小ねじ MACHINE SCREW	1	
△2 18	ST1049-03-11	接続端子 CONNECTION TERMINAL	1		38	TM-SP-3×8	十字穴付きなべ小ねじ MACHINE SCREW	1	
19	TK110196-3	座金組込み十字穴付き小ねじ WASHER WITH SCREW	4	JIS B 1188 M3×10 L	39	TM-SF-3×25	十字穴付き皿小ねじ FLAT HD. MACHINE SCREW	1	
20	TK120172-2	プラグ PLUG	1	SPG-PF17B	40	PN-RA-2×10	スプリングピン SPRING PIN	1	

注) スプール形式により組込み方向が異なります。
NOTE) THIS ITEM WILL BE CHANGED THE DIRECTION OF INSTALLATION DEPENDS ON SPOOL FUNCTION.

表 2 TABLE 2 △1

モデル番号 MODEL NUMBERS	★A(② スプール SPOOL)
ELDFG-03EH-40-3C2	633EH-VK320129-0
ELDFG-03EH-40-3C40	633EH-VK320130-8
ELDFG-03EH-40-3C2L	633EH-VK320131-6
ELDFG-03EH-80-3C2	633EH-VK320001-1
ELDFG-03EH-80-3C40	633EH-VK320003-7
ELDFG-03EH-80-3C2L	633EH-VK320005-2

表 3 TABLE 3

モデル番号 MODEL NUMBERS	★C(⑤ スペーサ SPACER)	★D(⑥ スペーサ SPACER)
ELDFG-03EH-※-※-※-C	633EH-VK423112-2	633EH-VK423112-2
ELDFG-03EH-※-※-※-A	633EH-VK423115-5	633EH-VK423113-0
ELDFG-03EH-※-※-※-B	633EH-VK423113-0	633EH-VK423115-5

表 4 TABLE 4

モデル番号 MODEL NUMBERS	★E(⑰ アンプ AMP)
ELDFG-03EH-※-※-※-※-D	E5030-03-3R0-2-V-10
ELDFG-03EH-※-※-※-※-E	E5030-03-3R0-2-A-10
ELDFG-03EH-※-※-※-※-F	

10 D

櫻井	櫻田	SIGN	DATE	DRAWN
V18-058 5/8	V16-010 1/29	REVISIONS	DATE	APPROVED / CHECKED
△×2	△×8	SYM	三角法 THIRD ANGLE PROJECTION	

FILE NO. 633EH

YUKEN KOGYO CO., LTD.

MODEL NO. ELDFG-03EH-※-※-※-※-※-10

NAME 直動形高応答比例電磁式方向・流量制御弁 3/8 サブプレート取付形
DIRECT OPERATED AND HIGH RESPONSE TYPE PROPORTIONAL ELECTRO-HYDRAULIC DIRECTIONAL AND FLOW CONTROL VALVES 3/8, SUB-PLATE MOUNTING

DWG NO. VA327237-4-2 (2/2)