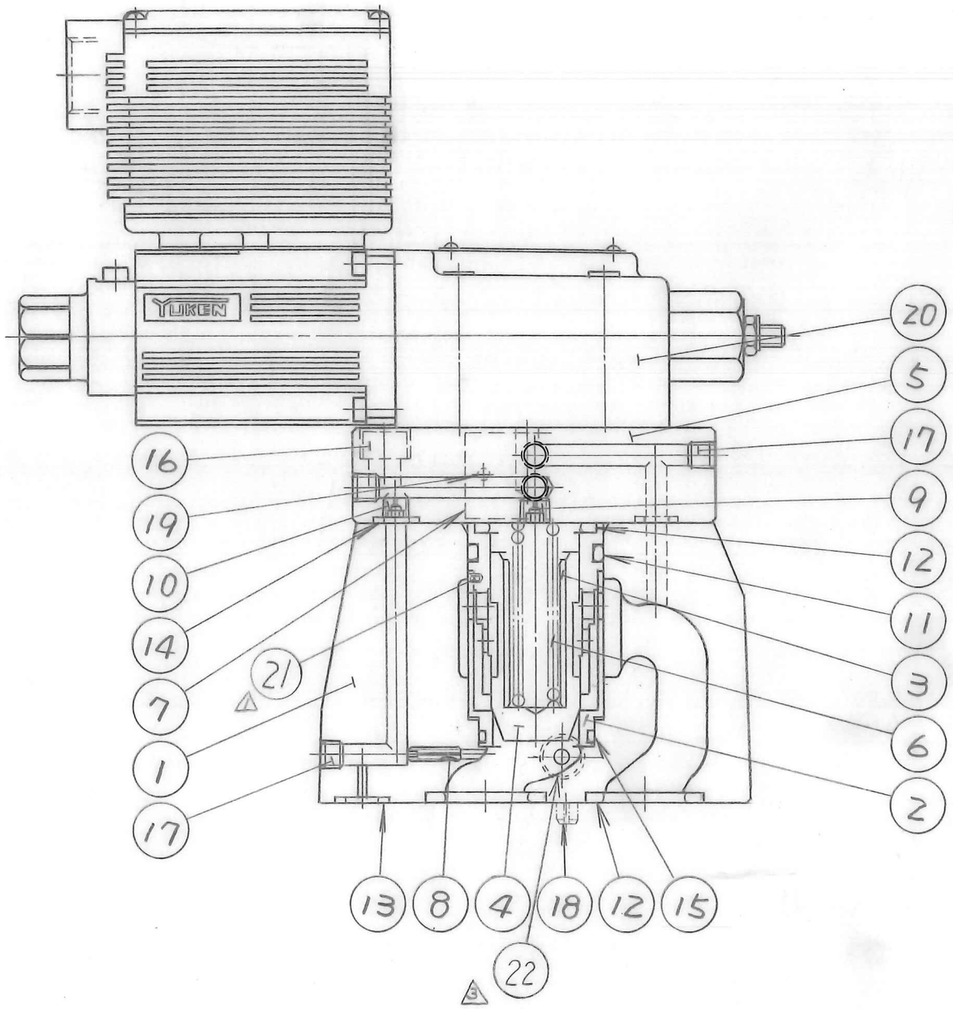

表1 TABLE 1

EHBG-06-※-L※	598EH-VK314390-6	598EH-VK314386-4	522-VK412967-2
EHBG-06-※-S※	522-VK312135-7	598EH-VK314385-6	522-VK412968-0
EHBG-06-※			
モデル番号 MODEL NUMBERS	★A(④ ポペット POPPET)	★B(⑤ 中間プレート PLATE)	★C(⑥ ばね SPRING)

	照号 ITEM	部品番号 PART NUMBERS	部品名称 NAME OF PARTS	個数 REQ	備考 REMARKS
△3	22	FP-SA-1/4	六角穴付きプラグ PIPE PLUG	1	
△2△1	21	RN-RA-2x4	スプリングピン SPRING PIN	1	
	20	表2★D参照 SEE ★D IN TABLE 2	比例電磁式パイロットリリーフ弁 PROPORTIONAL ELECTRO-HYDRAULIC PILOT RELIEF VALVE	1	
	19	RV-A-7	打込みびょう RIVET	2	
	18	PN-RA-6x12	スプリングピン SPRING PIN	1	
	17	FP-SB-1/16	六角穴付きプラグ PIPE PLUG	5	
	16	TB-SM-8x30	六角穴付きボルト SOC.HD.CAP SCREW	4	
	15	SO-NB-A024	Oリング O-RING	1	AS568-024 (NBR Hs90)
	14	SO-NB-P9	Oリング O-RING	2	JISB2401-1B-P9
	13	SO-NB-P11	Oリング O-RING	1	JISB2401-1B-P11
	12	SO-NB-P28	Oリング O-RING	3	JISB2401-1B-P28
	11	SO-NB-P32	Oリング O-RING	1	JISB2401-1B-P32
	10	TP-OPT-1/16x1.0	絞り付きテーパーねじプラグ ORIFICE PLUG	1	EHBG-06-※-50の場合のみ使用 APPLICABLE ONLY FOR MODEL EHBG-06-※-50
	9	TP-OPT-1/16x1.2	絞り付きテーパーねじプラグ ORIFICE PLUG	1	
	8	522-VK412966-4	絞り ORIFICE	1	
	7	522-V33733	銘板 NAME PLATE	1	
	6	表1★C参照 SEE ★C IN TABLE 1	ばね SPRING	1	
	5	表1★B参照 SEE ★B IN TABLE 1	中間プレート PLATE	1	
	4	表1★A参照 SEE ★A IN TABLE 1	ポペット POPPET	1	
	3	522-VK412964-9	スペーサ SPACER	1	
	2	522-VK312138-1	スリーブシート SLEEVE SEAT	1	
△3	1	522-VK210543-5	ボデー BODY	1	

表2 TABLE 2 △4

EHBG-06-H-LD-50	EHDG-01V-H-LD-1-P15T12M12-50
EHBG-06-H-SD-50	EHDG-01V-H-SD-1-PNT09M08-50
EHBG-06-H-L-50	EHDG-01V-H-L-1-P15T12M12-50
EHBG-06-H-S-50	EHDG-01V-H-S-1-PNT09M08-50
EHBG-06-H-50	EHDG-01V-H-1-PNT10-50
EHBG-06-C-LD-50	EHDG-01V-C-LD-1-P15T12M12-50
EHBG-06-C-SD-50	EHDG-01V-C-SD-1-PNT09M08-50
EHBG-06-C-L-50	EHDG-01V-C-L-1-P15T12M08-50
EHBG-06-C-S-50	EHDG-01V-C-S-1-PNT09M08-50
EHBG-06-C-50	EHDG-01V-C-1-PNT10-50
モデル番号 MODEL NUMBERS	★D(⑳ 比例電磁式パイロットリリーフ弁 PROPORTIONAL ELECTRO-HYDRAULIC PILOT RELIEF VALVE)

SYM	REVISIONS	DATE	SIGN
△4×1	V06-089	5/31	荒川
△3×3	V92-019	1/29	岩泉
△2×1	V91-184	8/20	岩泉
△1×2	T63-320	12/8	矢島

日付 DATE 88-03-30	製図 DRAWN m.g
承認 APPROVED	検図 CHECKD J.Maruyama
三角法 THIRD ANGLE PROJECTION	
FILE NO. 598EH	

YUKEN KOGYO CO., LTD.

形式 MODEL NO. EHBG-06-※-※※-50

名称 NAME EHシリーズ 比例電磁式リリーフ弁 3/4, サブプレート取付形
EH SERIES PROPORTIONAL ELECTRO-HYDRAULIC RELIEF VALVES 3/4, SUB-PLATE MOUNTING

図番 DWG NO. VA3 24194-0-4

S62.5 1000部 NZ