(注) 1. EFBG-10-500-(ナシ)- の場合のみ付属
2. EFBG-10-500-$^{C}_{H}$- の場合のみ付属

■使用油およびフィルトレーション
石油系作動油(JIS K 2213 の2種；添加タービン油の ISO VG32～56相当油) を油温 -15～+70 ℃, 粘度20～200mm²/S の両条件を満足する範囲でご使用ください。なお、使用油は常に汚染度；NAS10 級より清浄な状態を保つとともに、弁入口には20μ以下の管路用フィルターを設けてご使用ください。

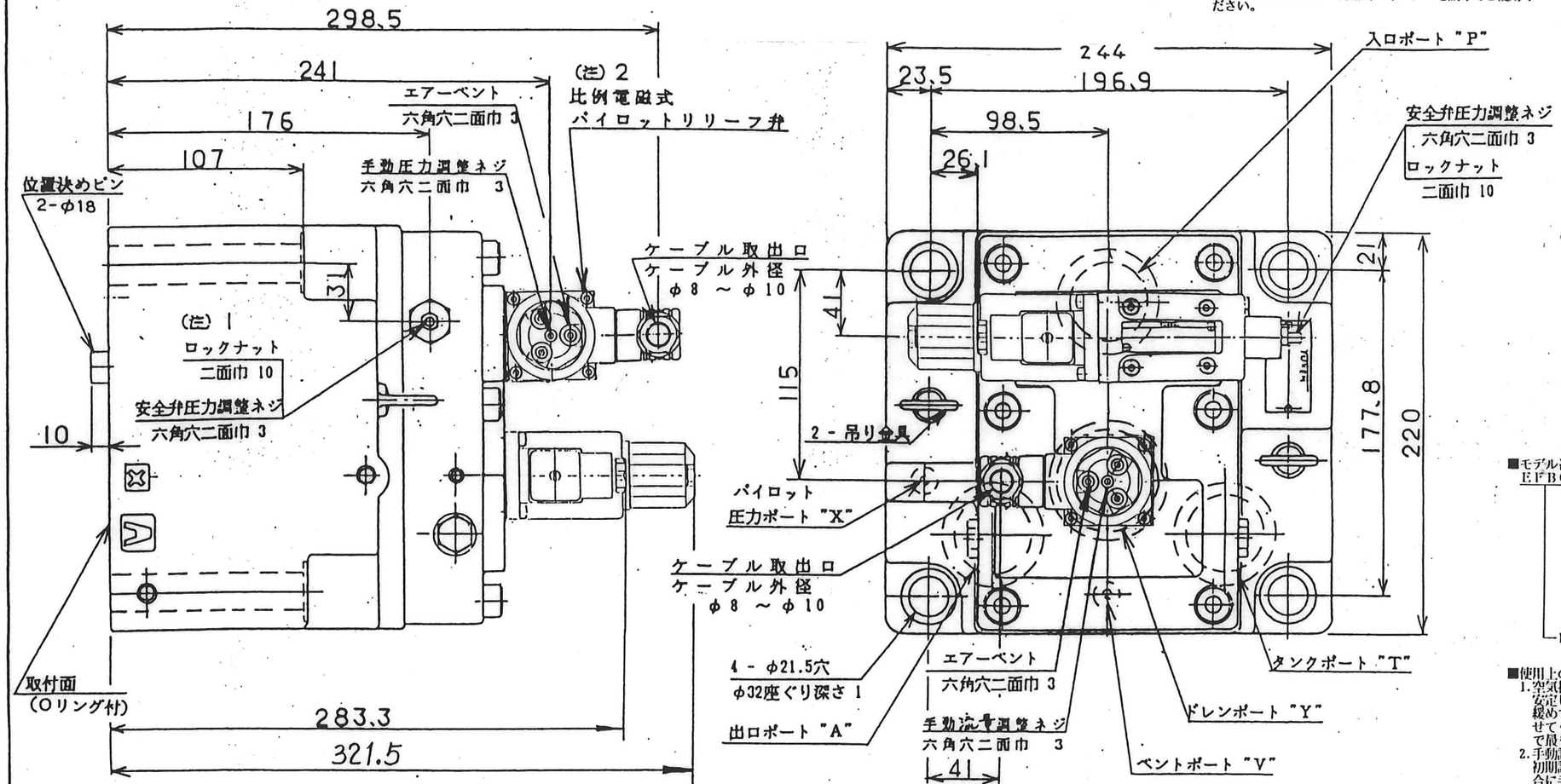

■油圧図記号

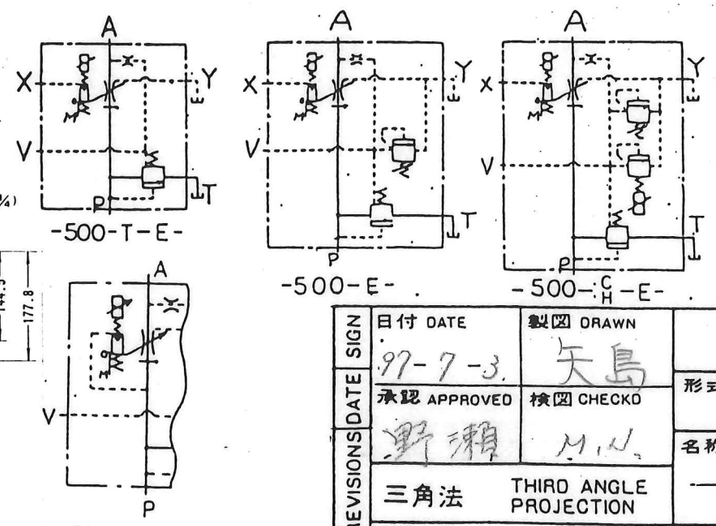

■仕様

最高使用圧力		MPa	24.5
定格流量		ℓ/min	500
流量調整範囲		ℓ/min	5 ～500
最低パイロット圧力		MPa	1.5
最小パイロット流量		ℓ/min	定格時 1 過渡時 6
流量制御系	弁差圧	MPa	0.9
	ヒステリシス		3%以下 ⑪1
	繰返し性		1% ⑪3
	定格電流	mA	900
	コイル抵抗	Ω	10
圧力制御系	圧力調整範囲 MPa	調整範囲"C" 調整範囲"H"	1.5～15.7 1.5～24.5
	ヒステリシス		3%以下 ⑪1
	繰返し性		1% ⑪3
	定格電流 mA	調整範囲"C" 調整範囲"H"	820 900
⑪2	コイル抵抗	Ω	10

⑪1 油研製専用パワー増幅器を使用した場合の値です。
⑪2 この仕様は、比例電磁式パイロットリリーフ弁付に適用されます。
⑪3 同一条件における弁単体の値です。

■モデル番号の構成
EFBG－10－500－C－E－51
- 51：デザイン番号
- E：外部パイロット形の場合のみ記入
- C：比例電磁式パイロットリリーフ弁の圧力調整範囲
  - 無記号：比例電磁式パイロットリリーフ 弁なし，安全弁付
  - T：比例電磁式パイロットリリーフ 弁なし，安全弁なし
  - C：1.5～15.7 MPa
  - H：1.5～24.5 MPa
- 500：定格流量 (ℓ/min)
- 10：大きさの呼び
- EFBG：Eシリーズ比例電磁式リリーフ付流量調整弁 (サブプレート取付形)

■使用上の注意
1. 空気抜き
安定した圧力と流量の制御を行うために、エアベントを緩めて空気抜きを行いソレノイドケース内に油を充満させてください。なお、エアベントは、3箇所ありますので最も空気が抜ける位置から操作してください。
2. 手動調整ねじ
初期調整または電気的故障など、弁に入力電流のない場合に手動調整ねじを回すことにより、臨時に弁の圧力または流量を設定することができます。なお、通常の場合は、必ず手動調整ねじを完全に戻してください。
3. ドレンポート
ドレンポート背圧は、最低調整圧力に加算されますのでご注意ください。ドレン配管は、できるだけ低い背圧で直接油タンクの油面下へ接続してください。
4. 安全弁の設定圧力
安全弁は、最高調整圧力に2MPa加算した圧力に設定してあります。実際に使用される圧力に合わせて適宜調整してください。安全弁調整ねじを反時計方向に回すと圧力は下がります。なお、調整後は必ずロックナットを締めてください。
5. 圧力制御状態においてリリーフ弁通過流量が少流量の場合設定圧力が不安定になることがありますので、通過流量は15ℓ/min以上でご使用ください。また、タンクポート背圧は0.5MPa以下でご使用ください。

■付属品
取付ボルト (六角穴付ボルト) :M20× 130ℓ……4個

質量 約62 kg

■ サブプレート

サブプレートモデル番号 EFBGM－10Y－20

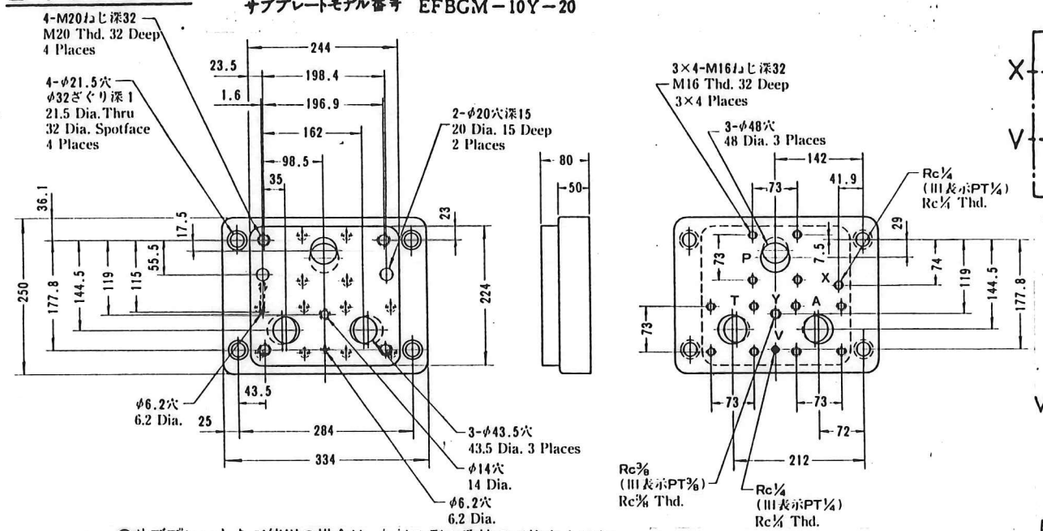

●サブプレートをご使用の場合は、上記モデル番号でご注文ください。なお、サブプレートをご使用にならない場合は弁取付面を6-S程度に仕上げてください。

SYM	REVISIONS	DATE	SIGN
日付 DATE	97-7-3.	製図 DRAWN	矢島
承認 APPROVED	野瀬	検図 CHECKD	M.W.
三角法	THIRD ANGLE PROJECTION		
FILE NO.	648		

YUKEN KOGYO CO., LTD.

形式 MODEL NO. EFBG-10-500-※-※-51

名称 NAME 1/4比例電磁式リリーフ付流量調整弁

図番 DWG NO. VA3 17559-3-0

61. 3. 1000部 Ⓣ