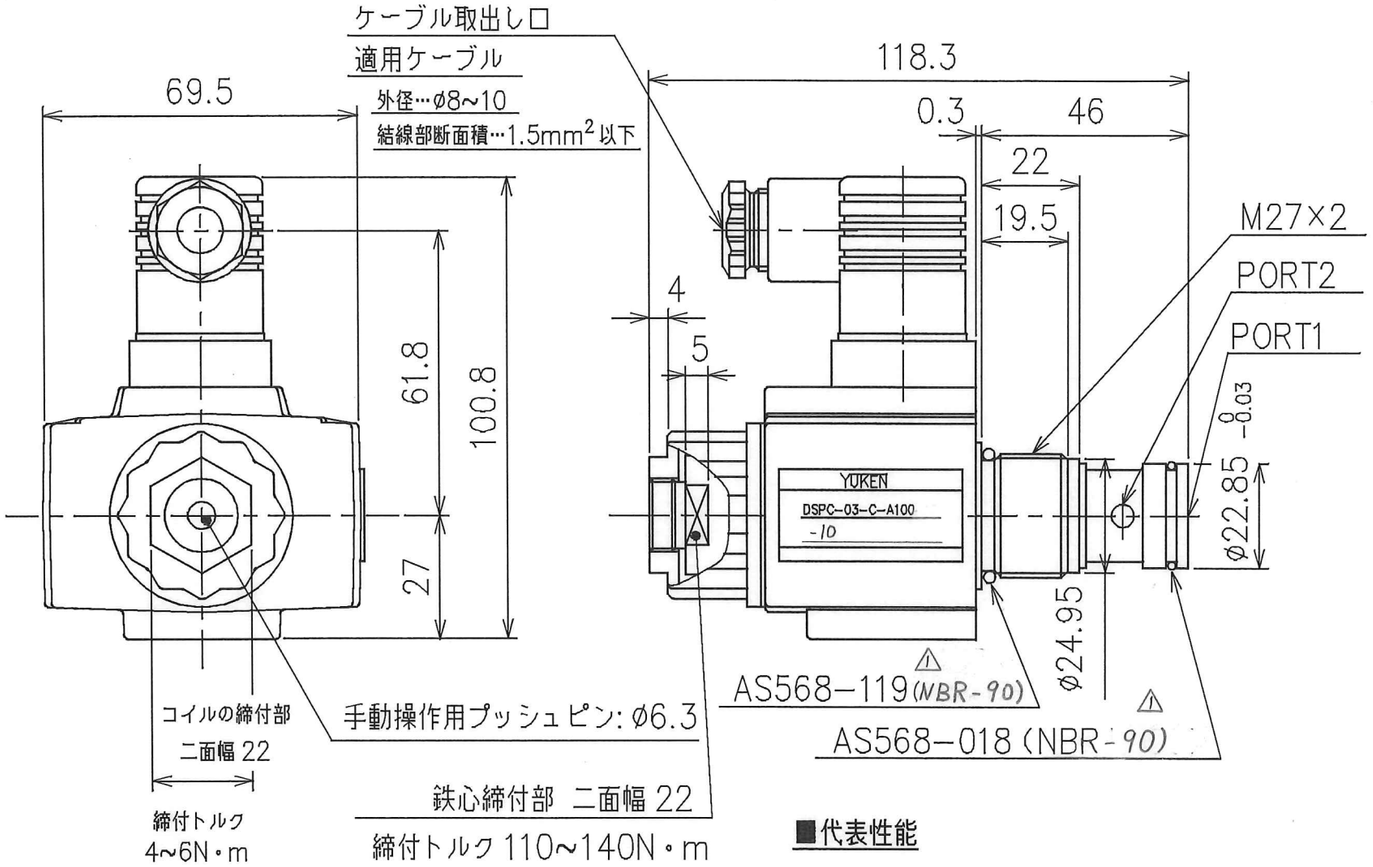

■仕様

1.最高使用圧力
　(1) PORT 2 --- 25MPa
　(2) PORT 1 --- 1→2流し時10MPa,　2→1流し時16MPa
2.最大流量 ------ 図1 参照
3.圧力降下 ------ 図2 参照
4.周囲温度 ------ −10~+50℃
5.防塵·防水性 ------ IP64
6.絶縁種別 ------ H種
7.質量 ------ 0.9kg

(注) PORT 1はサージ圧力が発生する管路に接続しないで下さい。
なお、PORT1をタンクラインとしてご使用の際は、配管の端末を必ず油中に入れて下さい。

■ソレノイド仕様

電源	コイル記号	周波数 (Hz)	電圧 (V) 電源定格	電圧 (V) 使用範囲	定格電圧時の電流 起動電流 (A)	定格電圧時の電流 保持電流 (A)
交流	A100	50	100	80~110	5.37	0.90
		60	100	90~120	4.57	0.63
			110		5.03	0.77
	A200	50	200	160~220	2.69	0.45
		60	200	180~240	2.29	0.31
			220		2.52	0.38

■モデル番号の構成

DSPC−03−C−A100−10
- 10: デザイン番号
- A100: コイル記号: ソレノイド仕様参照
- C: スプール形式 C: ノーマルクローズ
- 03: 大きさの呼び: 03
- DSPC: シリーズ番号: ポペット形2方向電磁切換弁 (カートリッジ形)

■粘度と油温

粘度…… 15~400mm²/s
油温…… −15~+70℃
上記の粘度,油温の両条件を満足する範囲で御使用下さい。

■異物の混入防止について

使用油中の異物はしばしば弁の正常な作動を妨げますので、使用油を常に正常(汚染度: NAS12級以内)に保つと共に25 μm 以下の管路用フィルタを御使用下さい。

■弁取付穴寸法図

ISOキャビティ原案に準拠

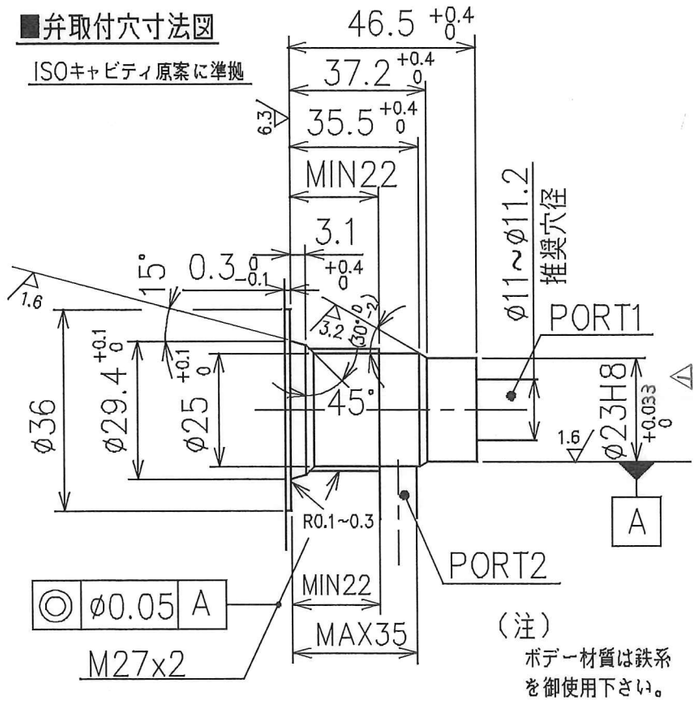

(注)
ボデー材質は鉄系を御使用下さい。

■代表性能

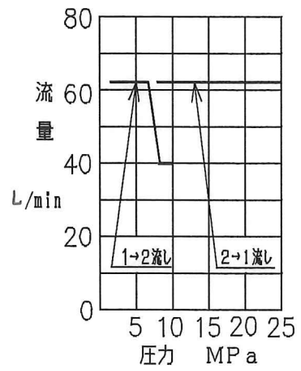

図1 最大流量

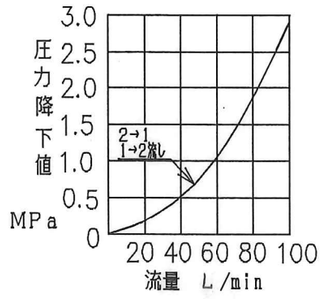

図2 圧力降下

■油圧図記号

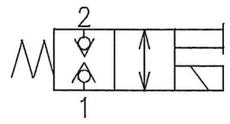

日付 DATE '93-8-9	製図 DRAWN 佐藤	YUKEN KOGYO CO., LTD.	
承認 APPROVED 菱沼	検図 CHECKD 伊藤	形式 MODEL NO. DSPC−03−C−A*−10	
三角法 THIRD ANGLE PROJECTION		名称 NAME 03 ポペット形2方向電磁切換弁	
FILE NO. 2691		図番 DWG NO. VA316398−7−1	

SIGN 辻本 / DATE 4/18 / REVISIONS V16-032 / SYM △×4