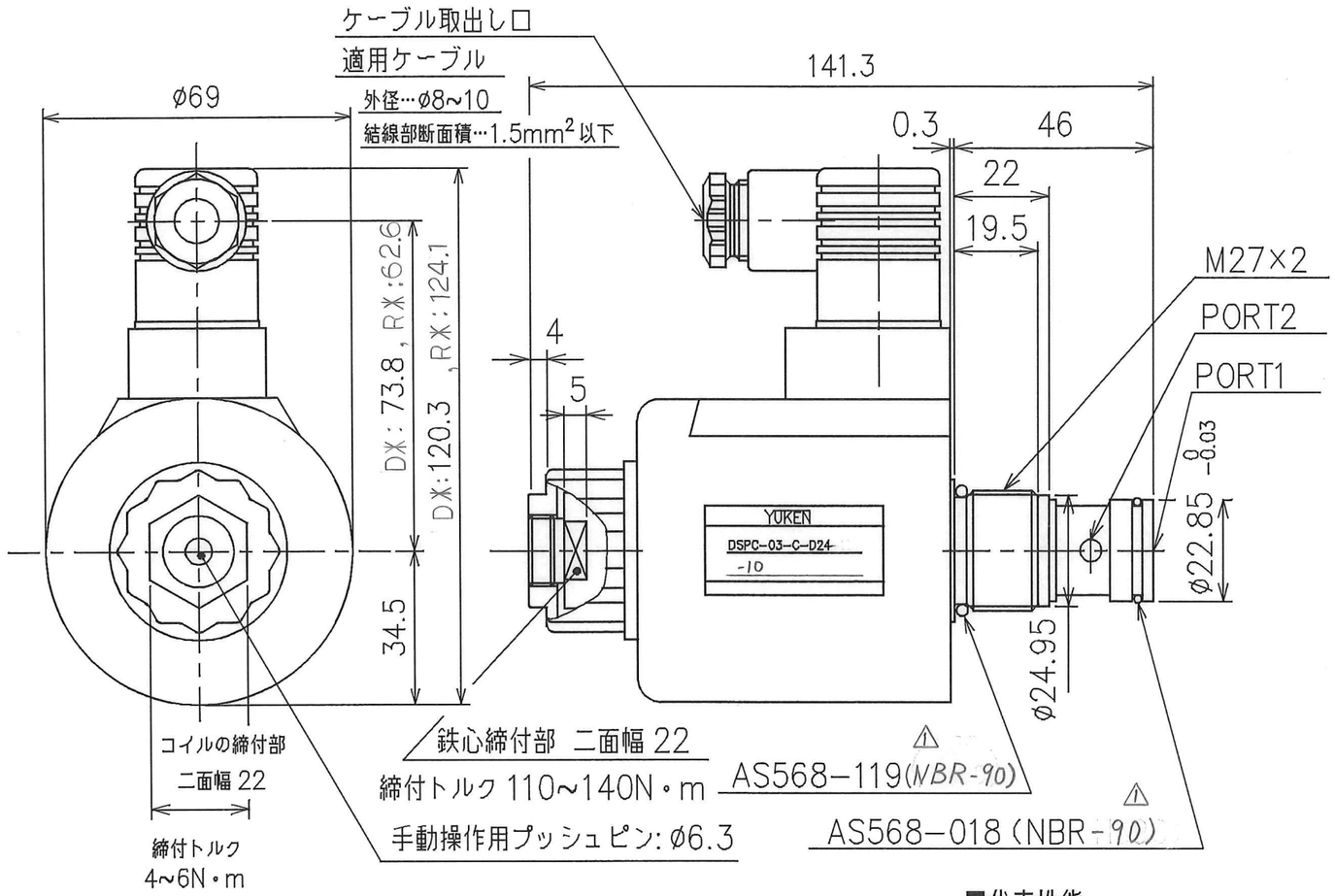

■仕様

1.最高使用圧力
　(1) PORT 2 ･･･ 25MPa
　(2) PORT 1 ･･･ 1→2流し時10MPa,　2→1流し時16MPa
2.最大流量 ･･････ 図1 参照
3.圧力降下 ･･････ 図2 参照
4.周囲温度 ･･････ −10~+50℃
5.防塵･防水性 ･･････ IP64
6.絶縁種別 ･･････ H種
7.質量 ･･････ 1.0kg
　(注) PORT 1はサージ圧力が発生する管路に接続しないで下さい。
　なお、PORT1をタンクラインとしてご使用の際は、配管の端末を必ず油中に入れて下さい。

■ソレノイド仕様 (直流ソレノイドは K シリーズです。)

電源	コイル記号	電圧 (V) 電源定格	使用範囲	定格電圧時の電流・電力 保持電流 (A)	電力 (W)
直流	D12	12	10.8~13.2	3.16	38
	D24	24	21.6~26.4	1.57	
交流 (交直変換形)	R100	100	90~110	0.43	38
	R200	200	180~220	0.21	

■モデル番号の構成

DSPC−03−C−D24−10
- 10: デザイン番号
- D24: コイル記号; ソレノイド仕様参照
- C: スプール形式 C: ノーマルクローズ
- 03: 大きさの呼び: 03
- DSPC: シリーズ番号: ポペット形2方向電磁切換弁 (カートリッジ形)

■粘度と油温

粘度…… 15~400mm²/s
油温…… −15~+70℃
上記の粘度,油温の両条件を満足する範囲で御使用下さい。

■異物の混入防止について

使用油中の異物はしばしば弁の正常な作動を妨げますので、使用油を常に正常(汚染度: NAS12級以内)に保つと共に25 μm 以下の管路用フィルタを御使用下さい。

■代表性能

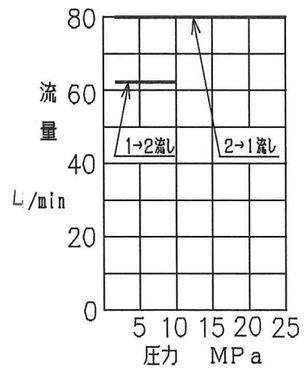

図1 最大流量

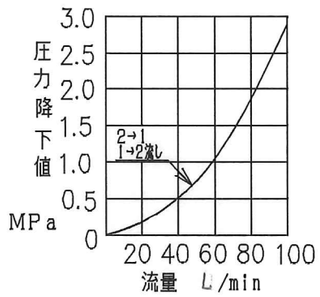

図2 圧力降下

■弁取付穴寸法図

ISOキャビティ原案に準拠

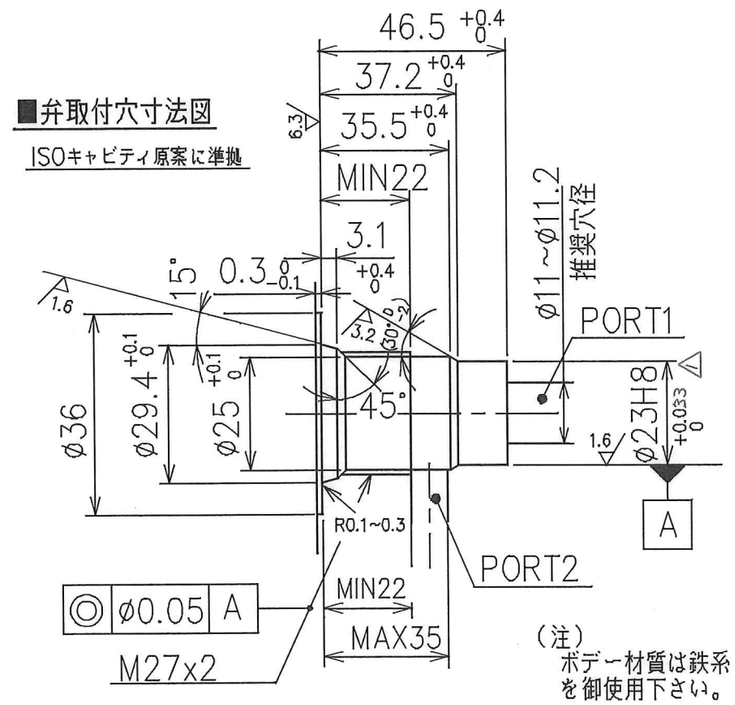

(注)
ボデー材質は鉄系を御使用下さい。

■油圧図記号

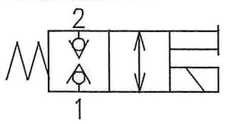

SYM	2691	FILE NO.	
REVISIONS	三角法	THIRD ANGLE PROJECTION	
DATE	承認 APPROVED	検図 CHECKD 伊藤	
SIGN	日付 DATE '93-8-9	製図 DRAWN 佐藤	
4/18	辻本		
V16-032			
△x4			

YUKEN KOGYO CO., LTD.

形式 MODEL NO. DSPC−03−C−D*−10 (R*)

名称 NAME 03 ポペット形2方向電磁切換弁

図番 DWG NO. VA316399−5−1