外部パイロット形の場合のみ使用し
内部パイロット形の場合は不要です

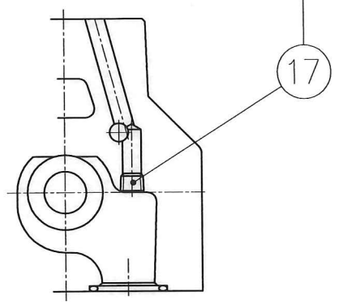

X−X 断 面

外部ドレン形の場合のみ使用し
内部ドレン形の場合は不要です

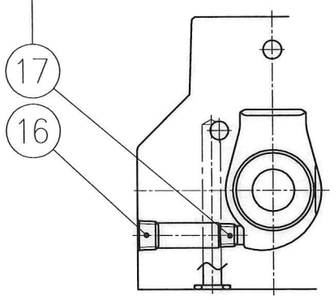

Y−Y 断 面

パイロットチョーク弁付

DSHG−04−※※※− C1 / C2

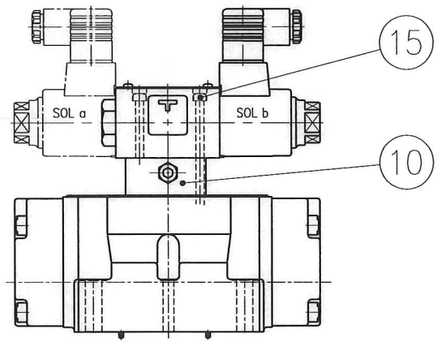

DSHG−04−※※※−C1C2

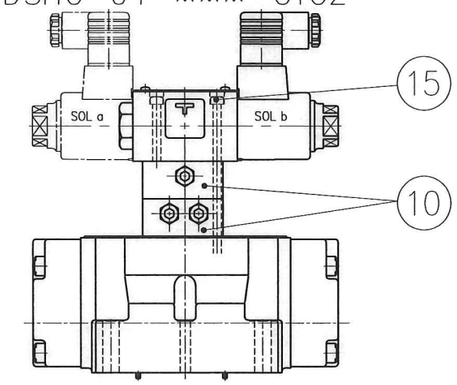

DSHG−04− 3C※ / 2B※ / 2N※

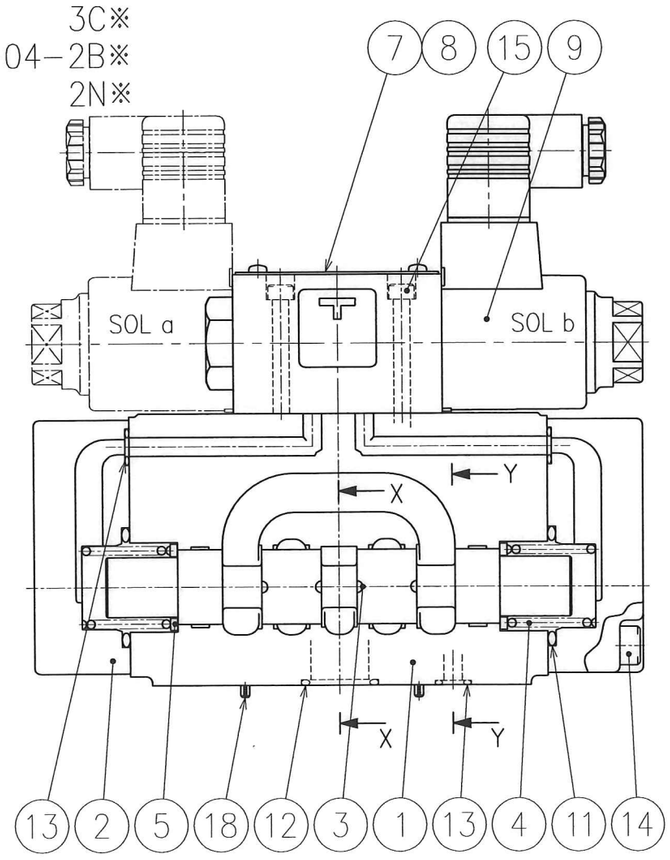

DSHG−04−2B※B

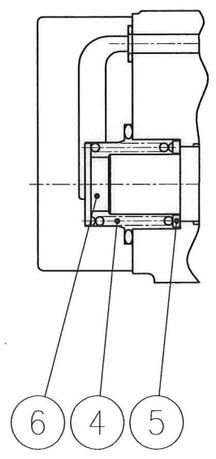

DSHG−04− 2B※A / 2N※A

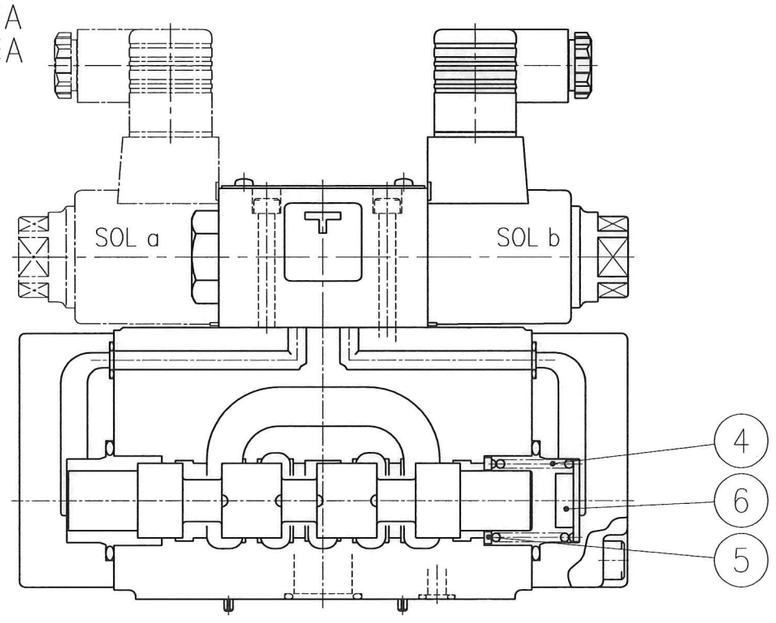

52 D

SIGN / DATE	DATE '11-02-14	DRAWN m.g	YUKEN KOGYO CO., LTD.
	APPROVED 矢島	CHECKED 井出	MODEL NO. DSHG−04−※※※−※−※※−※−N/N1−52
REVISIONS	三角法 THIRD ANGLE PROJECTION		NAME 電磁パイロット切換弁 1/2,サブプレート取付形
SYM	FILE NO. 1791S		DWG NO. VA326982−6−0 (1/2)

表 1

照号	部品番号	部品名称	個数 3C※	2B※	2N※	2B※A	2B※B	2N※A	備考
1	1791S−VK111026−1	ボデー	1	1	1	1	1	1	
2	1791S−VK313671−0	カバー	2	2	2	2	2	2	
3	表 2 ★ A 参照	スプール	1	1	1	1	1	1	
4	1791S−VK414934−0	ば ね	2	−	−	1	1	1	
5	1791S−VK414935−7	ばね受け	2	−	−	1	1	1	
6	1791S−V46738	スペーサ	−	−	−	1	1	1	
7	1790S−VK317788−8	銘 板	1	1	1	1	1	1	
8	781S−VK210528−6	シンボル銘板	1	1	1	1	1	1	
9	DSG−01−3C4−※−N/N1−70	パイロット弁	1	−	−	−	−	−	
	DSG−01−2B2−※−N/N1−70		−	1	−	1	1	−	
	DSG−01−2D2−※−N/N1−70		−	−	1	−	−	1	
10	TC1G−01−40	パイロットチョーク弁	表 3 ★ C 参照						パイロットチョーク弁付の場合のみ使用
	TC2G−01−40		表 3 ★ D 参照						
11	SO−NB−P34	Oリング	2	2	2	2	2	2	JIS B 2401−1B−P34
12	SO−NB−P22	Oリング	4	4	4	4	4	4	JIS B 2401−1B−P22
13	SO−NB−P9	Oリング	4	4	4	4	4	4	JIS B 2401−1B−P9
14	TB−SM−8×35	六角穴付きボルト	8	8	8	8	8	8	
15	表 3 ★ B 参照	六角穴付きボルト	4	4	4	4	4	4	
16	FP−SA−1/8	六角穴付きプラグ	1	1	1	1	1	1	
17	FP−SB−1/16	六角穴付きプラグ	4	4	4	4	4	4	
18	PN−RA−3×10	スプリングピン	2	2	2	2	2	2	

表 2

弁形式 3C※	2B※	2N※	2B※A	2B※B	2N※A	★A(③ スプール)
3C2	2B2	2N2	2B2A	2B2B	2N2A	1791S−VK313672−8
3C3	2B3	2N3	2B3A	2B3B	2N3A	1791S−VK313673−6
3C4	2B4	2N4	2B4A	2B4B	2N4A	1791S−VK313674−4
3C40	2B40	2N40	2B40A	2B40B	2N40A	1791S−VK313675−1
3C5			2B5A	2B5B	2N5A	1791S−VK313676−9
3C6			2B6A	2B6B	2N6A	1791S−VK313677−7
3C60			2B60A	2B60B	2N60A	1791S−VK313678−5
3C7	2B7	2N7	2B7A	2B7B	2N7A	1791S−VK313679−3
3C9			2B9A	2B9B	2N9A	1791S−VK313680−1
3C10			2B10A	2B10B	2N10A	1791S−VK313681−9
3C11			2B11A	2B11B	2N11A	1791S−VK313682−7
3C12			2B12A	2B12B	2N12A	1791S−VK313681−9

表 3

モデル番号	★B(⑮ 六角穴付きボルト)	★C	★D
DSHG−04−※※※	TB−SM−5×45	−	−
DSHG−04−※※※−C1	TB−SM−5×70	1	−
DSHG−04−※※※−C2		−	1
DSHG−04−※※※−C1C2	TB−SM−5×95	1	1

52 D

SYM	REVISIONS	DATE	SIGN	
				DATE / DRAWN / APPROVED / CHECKED
				三角法 THIRD ANGLE PROJECTION
				FILE NO. 1791S

YUKEN KOGYO CO., LTD.

MODEL NO. DSHG−04−※※※−※−※※−※−N/N1−52

NAME 電磁パイロット切換弁

1/2，サブプレート取付形

DWG NO. VA326982−6−0 (2/2)