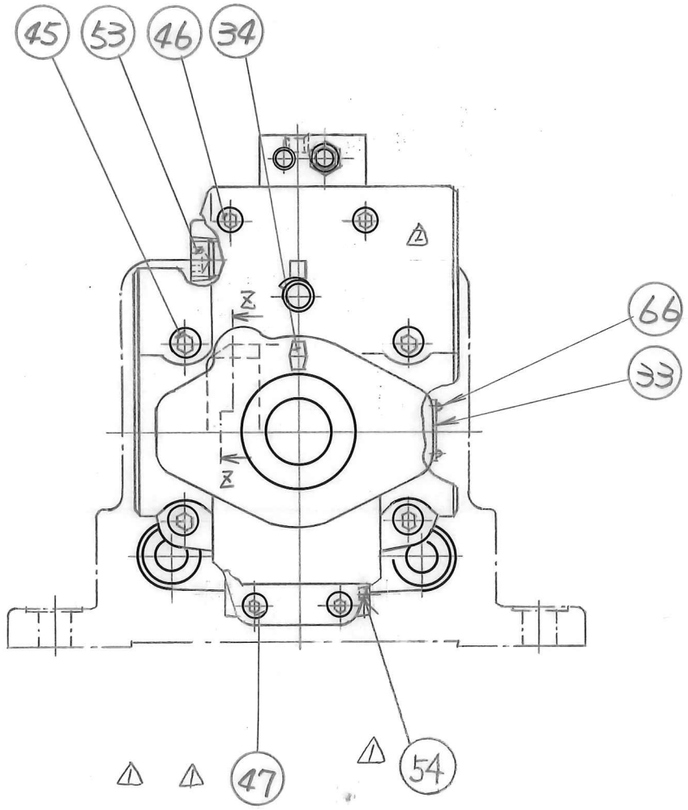

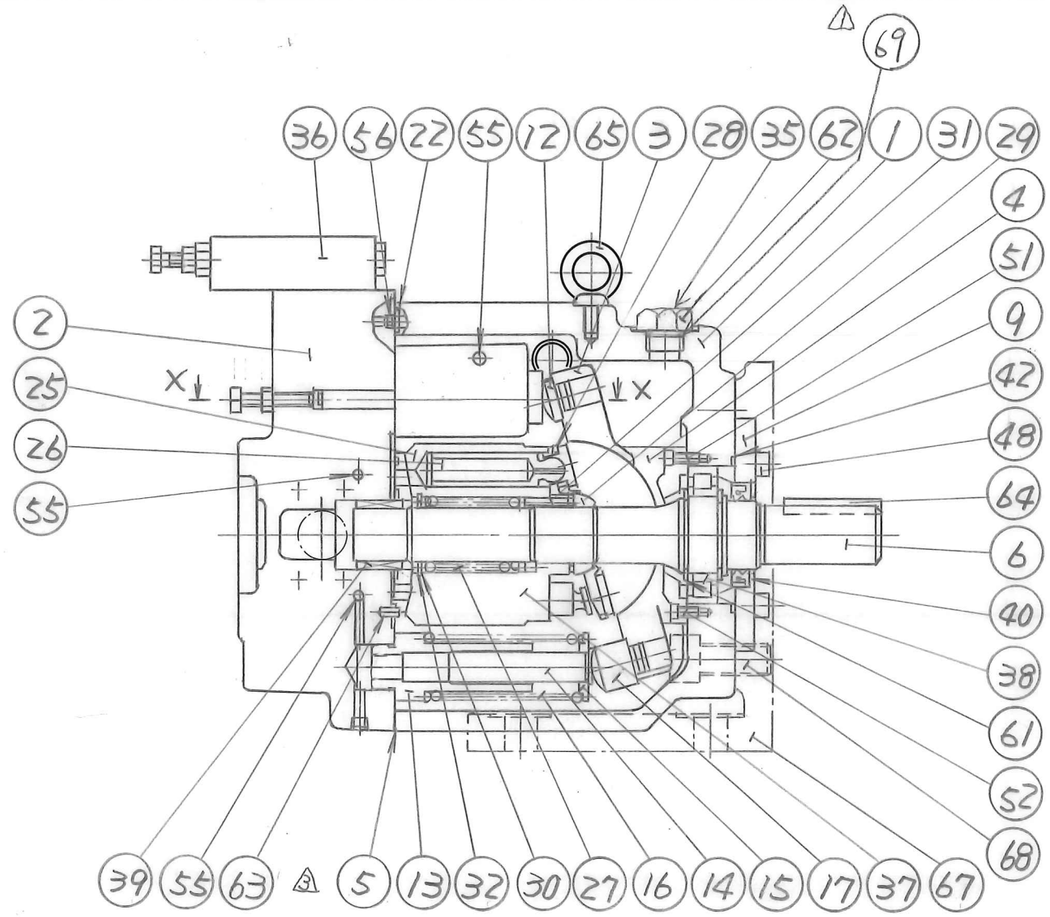

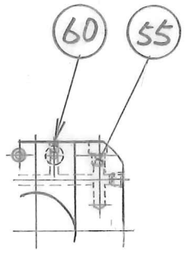

A 矢視

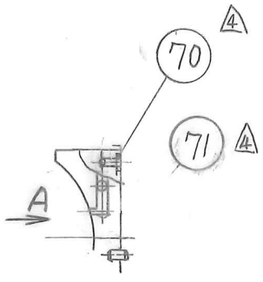

Z-Z 断面

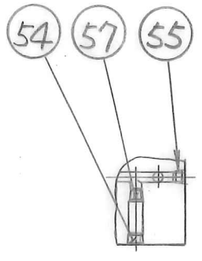

Y-Y 断面

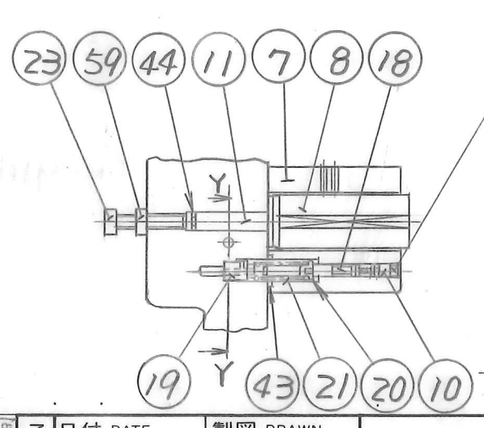

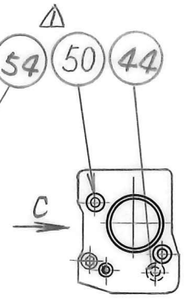

X-X 断面

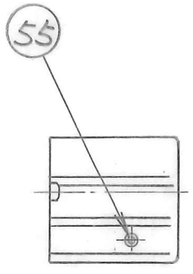

C 矢視

SYM	REVISIONS	DATE	SIGN
△X2	P98-046	3/19	森
△X1	P96-091	6/25	安田
△X1	P96-015	2/8	北村
△X5	P95-067	4/24	佐久間

日付 DATE 94-12-06	製図 DRAWN M.G
承認 APPROVED 井上	検図 CHECKD 榎本
三角法 THIRD ANGLE PROJECTION	
FILE NO. 1310H	

YUKEN KOGYO CO., LTD.

形式 MODEL NO. A90-※R07S-60

名称 NAME A90形可変ピストンポンプ
外部パイロット方式圧力コンペンセータ制御形

図番 DWG NO. PA3.21.059-8-4 1/2

表 1

照号	部品番号	部品名称	個数	備考
1	1310-PK111730-8	ハウジング	1	
2	1310B-PK111523-7	カバー	1	
3	1310E-PK111298-6	クレイドル	1	
4	1310E-PK212035-0	軸　受	1	
5	1310E-PK211973-3	ガスケット	1	
6	1310E-PK211653-1	シャフト	1	
7	1310B-PK312717-2	ボデー	1	
8	1310B-PK412610-8	操作ピストン	1	
9	1310E-PK312548-1	シールリテーナ	1	
10	1310E-PK412333-7	スペーサ	1	
11	1309-PK410866-8	シールピストン	1	
12	1309-PK411082-1	あて金	1	
13	1309-PK412097-5	スリーブASS'Y	1	
14	1309-PK312384-1	バイアスピストン	1	
15	1309-PK412095-2	ばね受け	1	
16	1309-PK412096-0	ば　ね	1	
17	1309-PK412116-6	あて金	1	
18	1310B-PK313016-8	スプール	1	
19	1310B-PK412164-6	ばね押し	1	
20	1309H-PK411096-1	ばね受け	1	
21	1309H-PK411095-3	ば　ね	1	
22	1310E-PK412440-0	バックアップリング	1	
23	098-PK411931-9	六角ボルト	1	
24	――	ポートプレート	1	シリンダブロックASS'Yに含まれます。
25	Z4-C1310-PK412551-4	シリンダブロックASS'Y	1	(ZZ-C1310-PK412428-5)
26	1309-PK312386-6	ピストンASS'Y	9	CA90カートリッジキット
27	Z4-C1310-PK412554-8	ば　ね	1	(照号㊲)に
28	1309-PK211142-5	スリッパリテーナ	1	含まれます。
29	1309-PK311360-2	ピボット	1	
30	1309-PK410585-4	ワッシャ	2	
31	TK150057-8	ダウエルピン	3	(DP-C-3.5×45)
32	SR-B-50	スナップリング	1	
33	097-PK211607-7	銘　板	1	
34	1303-PK310368-6	指示銘板	1	
35	1303-PK410213-3	注油口指示銘板	1	
36	SB1197-10	安全弁	1	
37	CA90-R-6004	CA90カートリッジキット	1	
38	TK180126-5	円筒コロ軸受	1	NUP210E
39	TK180164-6	針状コロ軸受	1	HMK3530B
40	TK280254-4	オイルシール	1	TCN456812(FKM)
41	~~TK280151-2~~	~~シール座金~~	~~2~~	~~SM-10~~
42	SO-FA-G95	Oリング	1	JIS B 2401-4D-G95
43	SO-NB-A016	Oリング	1	AS568-016(NBR, Hs90)
44	SO-NB-P9	Oリング	4	JIS B 2401-1B-P9
45	TB-SM-12×60	六角穴付きボルト	4	
46	TB-SM-10×90	六角穴付きボルト	2	
47	TB-SM-10×55	六角穴付きボルト	2	
48	TB-SM-10×30	六角穴付きボルト	4	
49	~~TB-SM-10×15~~	~~六角穴付きボルト~~	~~2~~	
50	TB-SM-8×90	六角穴付きボルト	3	
51	TB-SM- 6×16	六角穴付きボルト	1	
52	TB-SM- 6×12	六角穴付きボルト	1	
53	FP-SA-3/4	六角穴付きプラグ	1	
54	FP-SA-1/8	六角穴付きプラグ	3	
55	FP-SB-1/16	六角穴付きプラグ	19	
56	TP-OPT- 1/16×0.8	絞り付きテーパーねじプラグ	1	
57	TP-OPT- 1/16×1.2	絞り付きテーパーねじプラグ	1	
58	――	――	—	
59	TN-AA-10	六角ナット	1	
60	FP-SC-1/32	六角穴付きプラグ	1	
61	SR-A-50	スナップリング	2	
62	TK990010-1	管用プラグ	1	
63	PN-SA- 6×10	平行ピン	3	
64	KY-E-3/8×63	キー	1	
65	TZ-E-10	アイボルト	1	
66	RV-A-7	打ち込みびょう	4	
67	1322-PK210731-6	取付ブラケット	1	フート取付形の場合
68	TB-SM-20×45	六角穴付きボルト	4	のみ使用(A90-LR07S)
69	SO-NB-P18	Oリング	1	JIS B 2401-1B-P18
70	SO-NB-P5	Oリング	1	JIS B 2401-1B-P5
71	1310-PK412663-7	平行ピン	2	

SYM	REVISIONS	DATE	SIGN
⑧×5	P98-046	3/19	石
△×2	P97-091	6/20	千葉
⑥×1	P97-029	2/4	北村
△×5	P96-091	6/25	安田
△×3	P96-015	2/8	北村
⑧×5	P95-067	4/24	成久間
②×1	P95-034	2/27	安田
△×2	P95-001	1/6	安田

日付 DATE: — —　製図 DRAWN: M.G

承認 APPROVED　検図 CHECKD

三角法 THIRD ANGLE PROJECTION

FILE NO. 1310H

YUKEN KOGYO CO., LTD.

形式 MODEL NO. A90-※R07S-60

名称 NAME A90形可変ピストンポンプ 外部パイロット方式圧力コンペンセータ制御形

図番 DWG NO. PA321059-8-8　2/2