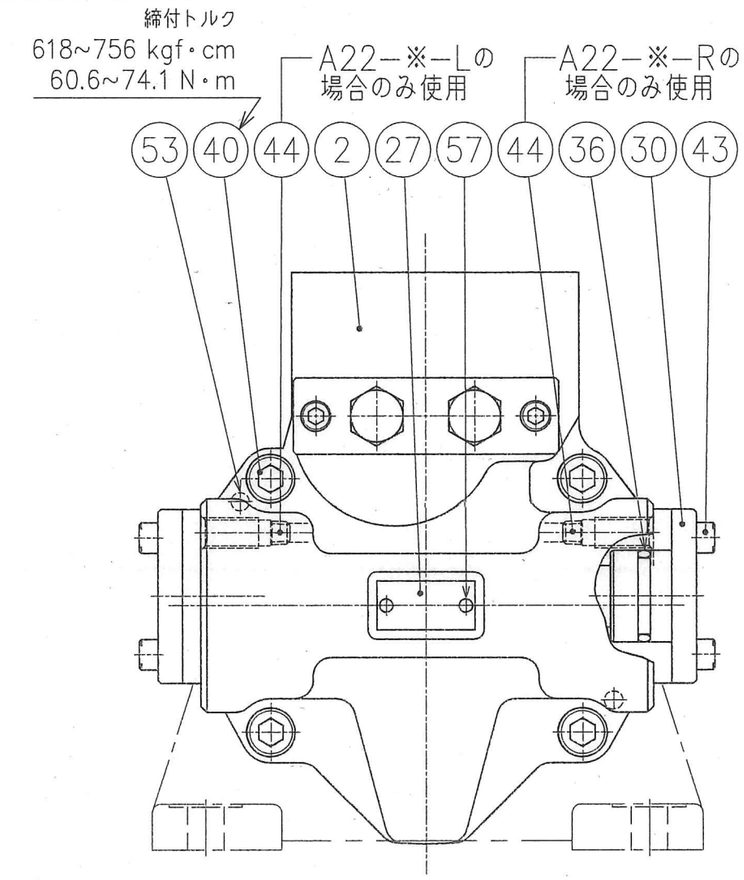

サイドポート形、平行キー形
A22−※−※−01−※−S−K−32

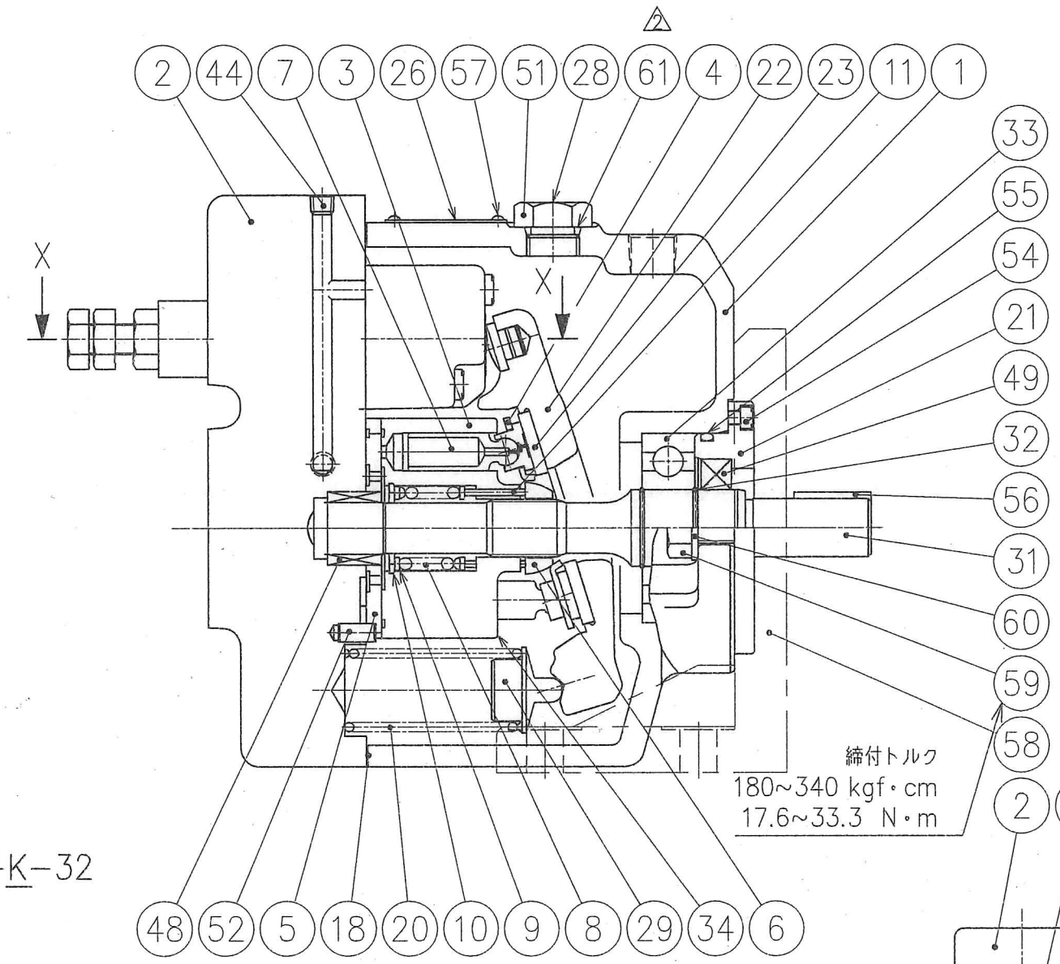

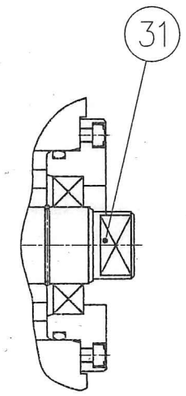

タテキー形
A22−F−※−01−※−※−V

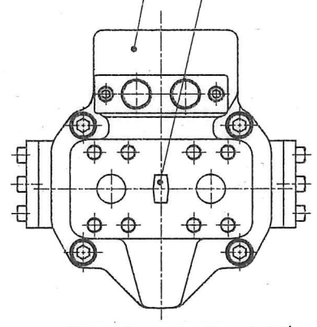

アキシャルポート形
A22−※−※−01−※−※−32

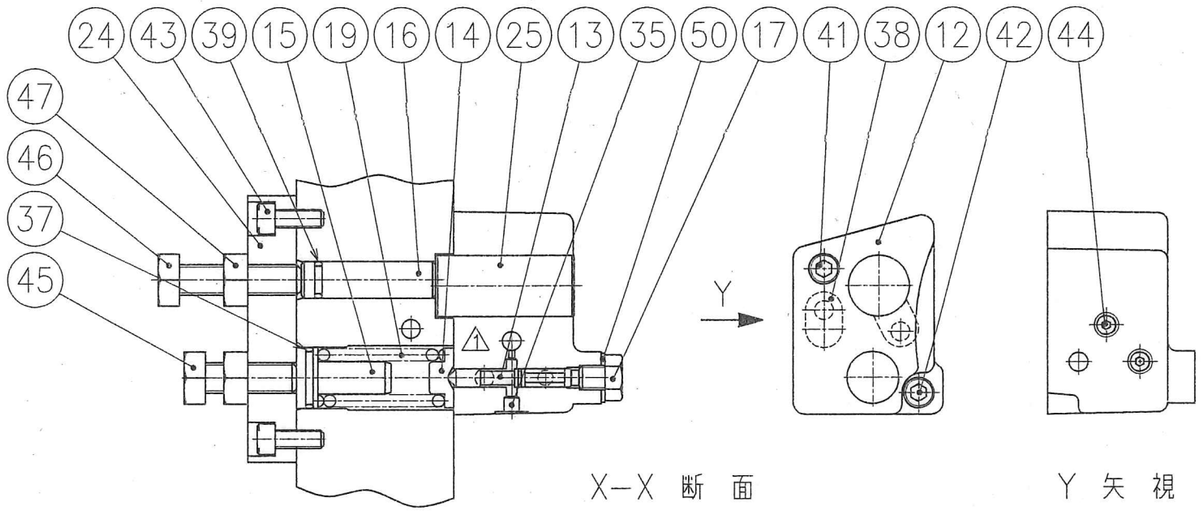

X−X 断 面

Y 矢 視

32 D

SYM	REVISIONS	DATE	SIGN
△3 ×全	P02−057	12/10	寺沢
△2 ×1	P94−120	10/12	安田
△1 ×1	P93−099	8/25	佐久間

DATE 91−01−09	DRAWN m.g
APPROVED 井出	CHECKED 榎本
三角法 THIRD ANGLE PROJECTION	
FILE NO. 1308	

YUKEN KOGYO CO., LTD.

MODEL NO. A22−※−※−01−※−※−※−32

NAME A22形可変容量形ピストンポンプ
圧力コンペンセータ制御形

DWG NO. PA320919−4−3 1/2

表 1

照号	部品番号	部品名称	個数	備考	照号	部品番号	部品名称	個数	備考
△3 1	1303-PK111424-8	ハウジング	1		31	表4 ★H 参照	シャフト	1	シャフトASS'Yに含まれます。(表4 ★K 参照)
2	表2 ★A 参照	カバー	1		32	SR-S-25	スナップリング	2	
3	1308-PK211497-3	シリンダブロック	1	CA22カートリッジキットに含まれます。(照号 34)	33	TK180025-9	深みぞ玉軸受	1	#6305
4	1308-PK312168-8	スリッパリテーナ	1		34	表2 ★L 参照	CA22カートリッジキット	1	
5	表2 ★B 参照	ポートプレート	1		35	TK280069-6	ケーニックエキスパンダ	1	MB850-050 △8
6	1303-PK312164-7	ピボット	1		36	SO-NA-G25	Oリング	2	JIS B 2401-1A-G25
7	1308-PK310506-1	ピストンASS'Y	9		37	SO-NA-A017	Oリング	1	AS568-017(NBR,Hs70)
8	1303-PK410206-7	ば ね	1		38	SO-NB-P12	Oリング	1	JIS B 2401-1B-P12
9	1303-PK410209-1	ワッシャ	2		39	SO-NB-P9	Oリング	1	JIS B 2401-1B-P9
10	SR-B-28	スナップリング	1		40	TB-SM-10×40	六角穴付きボルト	4	
11	TK150011-5	ダウェルピン	3	DP-C-3×20	41	TB-SM-6×45	六角穴付きボルト	1	
△2 12	1303-PK211722-4	ボデー	1		42	TB-SM-6×35	六角穴付きボルト	1	
△4 △2 13	SB1173-VK418184-8	スプール	1		43	TB-SM-6×16	六角穴付きボルト	8	
△2 14	1302-PK411676-0	ばね受け	1		44	FP-SB-1/16	六角穴付きプラグ	5	
15	1307-PK410782-7	ばね押し	1		45	098-PK411678-6	六角ボルト	1	M10 × 30
16	1307-PK410781-9	シールピストン	1		46	098-PK411930-1	六角ボルト	1	M10 × 40
17	1307-PK410787-6	プラグ	1		47	TN-AB-10	六角ナット	2	
△5 18	1303-PK211969-1	ガスケット	1		48	Z30-1303-PK410300-8	ベアリング	1	
19	表3 ★F 参照	ば ね	1		49	TK280028-2	オイルシール	1	TCN254511(NBR)
20	1303-PK411122-5	ば ね	1		50	TK280080-3	シールワッシャ	1	W8
△5 21	1303-PK312885-7	シールリテーナ	1		51	TK990009-3	プラグ	1	△3
△9 △1 22	1303-PK413245-2	ヨークASS'Y	1		52	PN-RA-6×12	スプリングピン	1	
23	1303-PK410204-2	スワッシュプレート	1		53	PN-SA-6×10	平行ピン	2	
24	1307-PK410788-4	プレート	1		54	TB-SM-4×12	六角穴付きボルト	4	
25	表3 ★G 参照	操作ピストン	1		55	SO-NA-G55	Oリング	1	JIS B 2401-1A-G55
26	表2 ★C 参照	銘 板	1		56	表4 ★J 参照	キー	1	
27	表2 ★D 参照	指示銘板	1		57	RV-A-7	打込みびょう	表2 ★E 参照	
28	1303-PK410213-3	注油口指示銘板	1		58	190-PK210616-9	取付ブラケット	1	フート取付形の場合のみ使用(A22-L)
29	1303-PK310353-8	ばね受け	1		59	098-PK412362-6	六角ボルト(M10×25) △5	2	
30	1303-PK311350-3	トラニオン軸	2		60	WP-CA-10	平座金	2	
					61	SO-NB-P14	Oリング	1	JIS B 2401-1B-P14 △3

表 2

モデル番号	★A(2 カバー)	★B(5 ポートプレート) △6	★C(26 銘 板)	★D(27 指示銘板)	★E	★L(34 CA22カートリッジキット)
A22-※-R-01-※-※-32	1303-PK110627-7	C1308-PK313647-0	△2 097-PK211720-8	1303-PK310368-6	4	CA22-R-30
A22-※-R-01-※-S-※-32	1303-PK110686-3			097-PK310608-5	6	
A22-※-L-01-※-※-32	1303-PK110628-5	C1308-PK313648-8	△2 097-PK211721-6	1303-PK310371-0	4	CA22-L-30
A22-※-L-01-※-S-※-32	1303-PK110687-1			097-PK310608-5	6	

表 3

モデル番号	★F(19 ば ね)	★G(25 操作ピストン)
A22-※-※-01-B	1307-PK410784-3	1303-PK411110-0
A22-※-※-01-C	1307-PK410785-0	1303-PK411423-7

表 4

モデル番号	★K(シャフトASS'Y)	★J(56 キー)	★H(31 シャフト)
A22-※-※-01-※-※-K	1302-PK312193-6	KY-E-3/16×25	1302-PK211479-1
A22-F-※-01-※-※-V	1302-PK312194-4	———	1302-PK211480-9

SYM	REVISIONS	DATE	SIGN
△9 ×1	P12-027	3/6	本間
△8 ×1	P07-026	5/28	安田
△7 ×全	P02-057	12/10	寺沢
△6 ×1	P02-034	7/4	寺沢
△5 ×3	P97-027	2/24	片瀬
△4 ×1	P95-131	9/20	安田
△3 ×3	P94-120	10/12	安田
△2 ×5	P93-098	8/25	カン
△1 ×1	P92-103	9/7	小田部

DATE | DRAWN
APPROVED | CHECKED

三角法 THIRD ANGLE PROJECTION

FILE NO. 1308

32 D

YUKEN KOGYO CO., LTD.

MODEL NO. A22-※-※-01-※-※-※-32

NAME A22形可変容量形ピストンポンプ
圧力コンペンセータ制御形

DWG NO. PA320919-4-9

2/2