DSG-03-3C※-A※

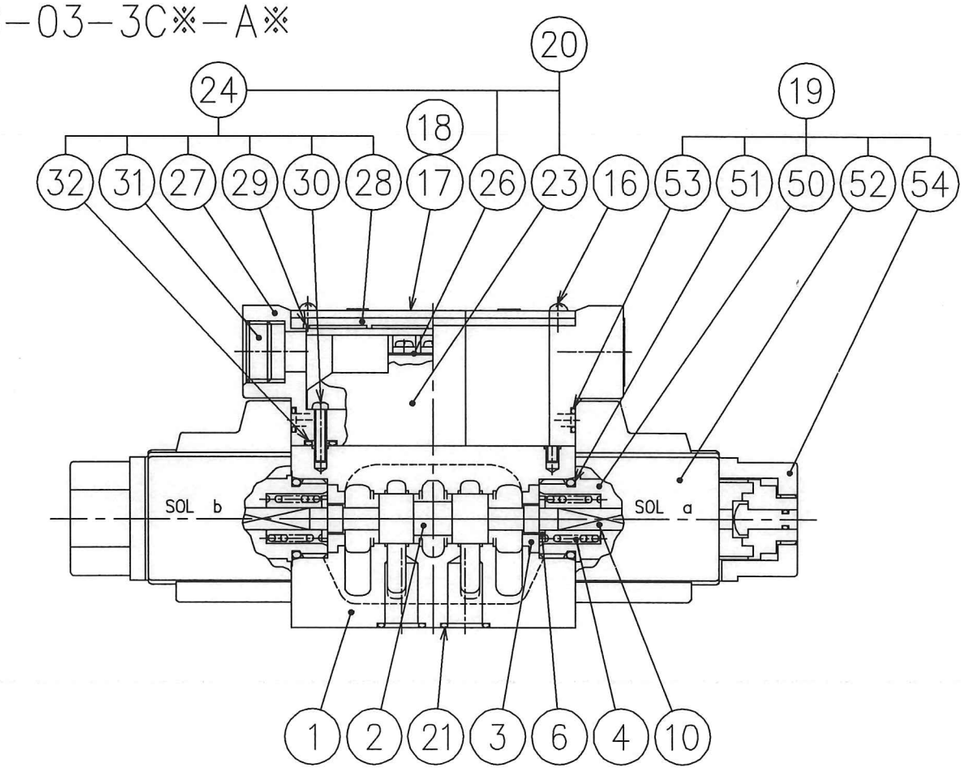

DSG-03- 2B※ / 2B※B -A※

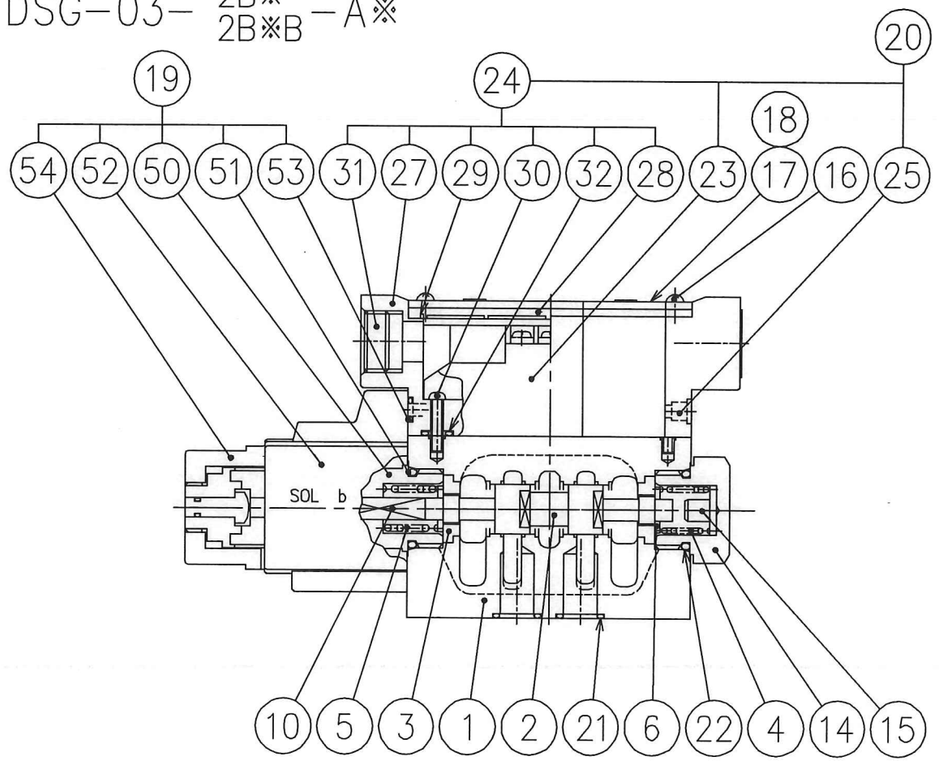

DSG-03- 2D※ / 2D※A -A※

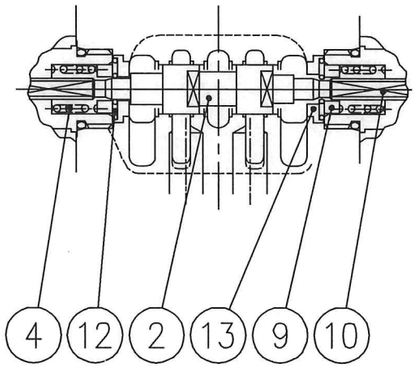

DSG-03-2B※A-A※

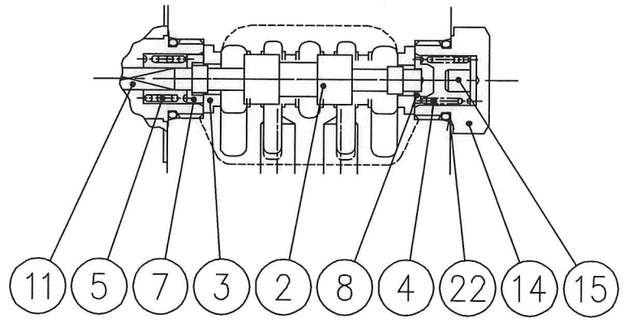

50 D

SIGN m.g	DATE 07-3-14	DRAWN m.g	YUKEN KOGYO CO., LTD.
DATE 3/12	APPROVED 井出	CHECKED 矢島	MODEL NO. DSG-03-※※※-A※-50
REVISIONS V07-034	三角法 THIRD ANGLE PROJECTION		NAME 電磁切換弁 3/8,サブプレート取付形
SYM 4	FILE NO. 1751S		DWG NO. VA324172-6-4 (1/2)

表 1

照号	部品番号	部品名称	個数 3C※	3C3 3C5 3C60	2D※ 2D※A	2B※ 2B3B 2B5B 2B60B	2B※A	2B※B	備考
1	1751S-VK111244-0	ボデー	1	1	1	1	1	1	
2	表 2 ★ A 参照	スプール	1	1	1	1	1	1	
3	1751S-VK416510-6	スペーサ	2	2	–	2	2	2	
4	1751S-VK416517-1	ばね	2	–	2	1	1	–	
	1751S-VK419470-0		–	2	–	–	–	–	
	Z22-1751S-VK416710-2		–	–	–	–	–	1	
5	1751S-VK416519-7	ばね	–	–	–	1	1	1	
6	1751S-VK416513-0	ばね受け	2	2	–	2	–	2	
7	1751S-VK416514-8	ばね受け	–	–	–	–	1	–	
8	1751S-VK416515-5	ばね受け	–	–	–	–	1	–	
9	1751S-VK416516-3	ばね受け	–	–	2	–	–	–	
10	1751S-VK416526-2	プッシュピン	2	2	2	1	–	1	
11	1751S-VK416527-0	プッシュピン	–	–	–	–	1	–	
12	1778S-VK412158-8	デテント	–	–	2	–	–	–	
13	1751S-VK418755-5	スペーサ	–	–	2	–	–	–	
14	1751S-VK416520-5	プラグ	–	–	–	1	1	1	
15	1751S-VK416638-5	スットパー	–	–	–	1	1	1	
16	1790S-VK411697-6	ねじ	4	4	4	4	4	4	
17	1751S-VK314717-0	銘板	1	1	1	1	1	1	
18	781S-VK210528-6	シンボル銘板	1	1	1	1	1	1	
	781S-VK210529-4								弁形式"5"の場合のみ使用
19	表 3 ★ B 参照	ソレノイドASS'Y	2	2	2	1	1	1	表 4 参照
20	TS-R3-60	ターミナルASS'Y	–	–	–	1	1	1	
	TW-R3-60		1	1	1	–	–	–	
21	SO-NB-A014	Oリング	5	5	5	5	5	5	AS568-014(NBR,Hs90)
22	SO-NB-P21	Oリング	–	–	–	1	1	1	JIS B 2401-1B-P21
23	R3-60	レセプタクル	(2)	(2)	(2)	(1)	(1)	(1)	ターミナルASS'Yに含まれます。(照号 ⑳)
24	TB3-60	端子箱ASS'Y	(1)	(1)	(1)	(1)	(1)	(1)	
25	1790S-VK418329-2	プラグ	–	–	–	(2)	(2)	(2)	
26	1790S-VK315974-6	コモンプレート	(1)	(1)	(1)	–	–	–	
27	1751S-VK211781-0	ケース	(1)	(1)	(1)	(1)	(1)	(1)	端子箱ASS'Yに含まれます。(照号 ㉔)
28	1751S-VK211782-8	カバー	(1)	(1)	(1)	(1)	(1)	(1)	
29	1751S-VK418689-6	ガスケット	(1)	(1)	(1)	(1)	(1)	(1)	
30	TK110013-0	ねじ	(2)	(2)	(2)	(2)	(2)	(2)	
31	1751S-V47071	プラグ	(2)	(2)	(2)	(2)	(2)	(2)	
32	TK280085-0	Oリング	(2)	(2)	(2)	(2)	(2)	(2)	

表 2

弁形式 3C※	2D※	2D※A	2B※	2B※A	2B※B	★A (② スプール)
3C2				2B2A	2B2B	1751S-VK314818-6
3C3				2B3A	2B3B	1751S-VK314819-4
3C4				2B4A	2B4B	1751S-VK314820-2
3C40				2B40A	2B40B	1751S-VK314821-0
3C5				2B5A	2B5B	1751S-VK314822-8
3C60				2B60A	2B60B	1751S-VK314823-6
3C7				2B7A	2B7B	1751S-VK314824-4
3C8				2B8A	2B8B	1751S-VK314825-1
3C9				2B9A	2B9B	1751S-VK314826-9
3C10				2B10A	2B10B	1751S-VK314827-7
3C11				2B11A	2B11B	1751S-VK314828-5
3C12				2B12A	2B12B	1751S-VK314827-7
	2D2					1751S-VK316286-4
	2D3					1751S-VK314833-5
	2D7					1751S-VK314834-3
	2D8					1751S-VK314835-0
		2D2A				1751S-VK314836-8
		2D3A				1751S-VK314837-6
		2D4A				1751S-VK314838-4
		2D40A				1751S-VK314839-2
		2D5A				1751S-VK314840-0
		2D7A				1751S-VK314841-8
		2D9A				1751S-VK314842-6
		2D10A				1751S-VK314843-4
		2D11A				1751S-VK314844-2
		2D12A				1751S-VK314845-9
			2B2			1751S-VK314829-3
			2B3			1751S-VK314830-1
			2B8			1751S-VK314831-9

表 3

モデル番号	★B (⑲ ソレノイドASS'Y)	★C (㊷ コイルASS'Y)
DSG-03-※※※-A100	SA3-100-51	C-SA3-100-51
DSG-03-※※※-A120	SA3-120-51	C-SA3-120-51
DSG-03-※※※-A200	SA3-200-51	C-SA3-200-51
DSG-03-※※※-A240	SA3-240-51	C-SA3-240-51

表 4 ソレノイドASS'Y構成部品一覧(個数はソレノイド一式分を示します)

照号	部品番号	部品名称	個数	備考
△8 50	TA3-A-52	鉄心ASS'Y	1	
51	SO-NB-P21	Oリング	(1)	鉄心ASS'Yに含まれます。JIS B 2401-1B-P21
52	表 3 ★ C 参照	コイルASS'Y	1	
53	SO-NA-P4	Oリング	(2)	コイルASS'Yに含まれます。JIS B 2401-1A-P4
54	1751S-VK422305-3	ナット	1	
△8				

50 D

SYM	REVISIONS	DATE	SIGN
△8 ×2	△ V07-034	3/12	m.g
	V12-136	12/25	荒川

DATE / DRAWN / APPROVED / CHECKED

三角法 THIRD ANGLE PROJECTION

FILE NO. 1751S

YUKEN KOGYO CO., LTD.

MODEL NO. DSG-03-※※※-A※-50

NAME 電磁切換弁

3/8,サブプレート取付形

DWG NO. VA324172-6-8 (2/2)