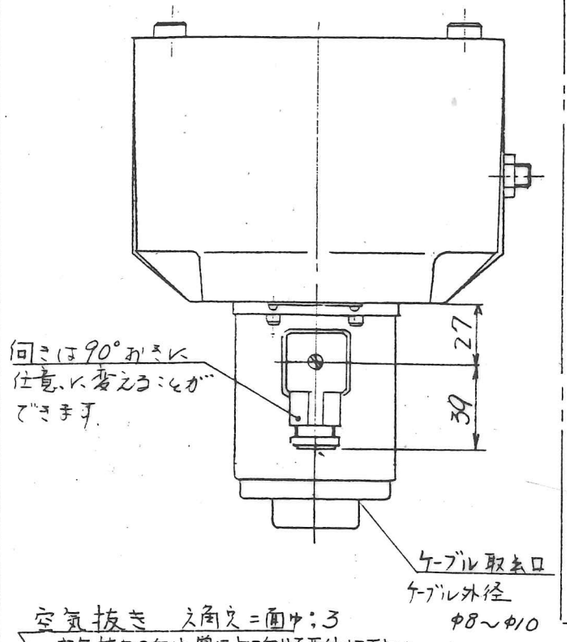

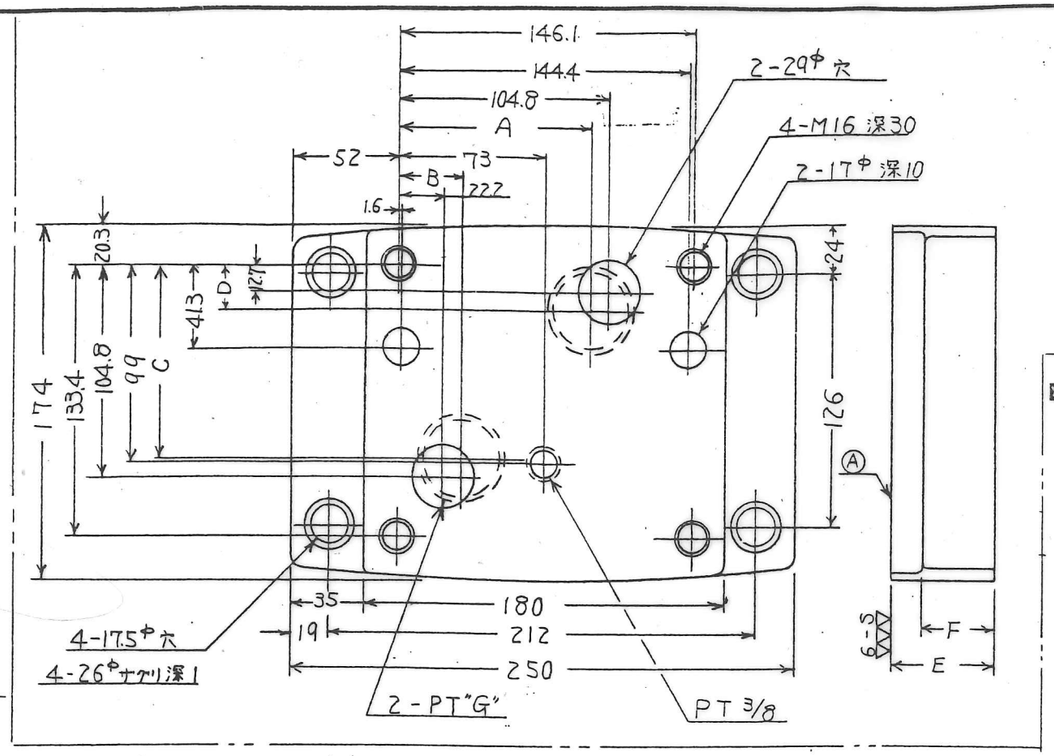

サブプレート	A	B	C	D	E	F	G
EFGM-06X-20	104.8	22.2	104.8	18	45	35	1
EFGM-06Y-20	99	34	99	23	60	40	1¼

注）ご注文の際はサブプレートの要、不要をお知らせ下さい。
不要の際には、左図Ⓐ相当面を平滑（6-S程度）に仕上げて下さい。

仕様

最高使用圧力 kgf/cm² Max. Operating Pressure	210
流量調整範囲 l/min Metered Flow Adjustment Range	3～250
最少所要圧力差 kgf/cm² Min. Differential Pressure	13
自由流量 l/min (チェック弁付のみ) Free Flow (Only with Check Valve)	280
周波数特性 Hz Frequency Response	3 (-3dB)
ヒステリシス Hysteresis	7%以下 Less than 7%
繰返し性 Repeatability	1%
定格電流 mA Rated Current	600
コイル抵抗 Ω Coil Resistance	45
質量 kg Mass	25

● 作動油
清浄な作動油（JIS K 2213の1号または2号相当）を20～200 cSt の範囲内でご使用下さい。

● フィルタ
20ミクロン程度のフィルタを入口側にご使用下さい。

● ドレーン
ドレンは直接タンクに配管し、かつその背圧を2kgf/cm²以下にしてご使用下さい。

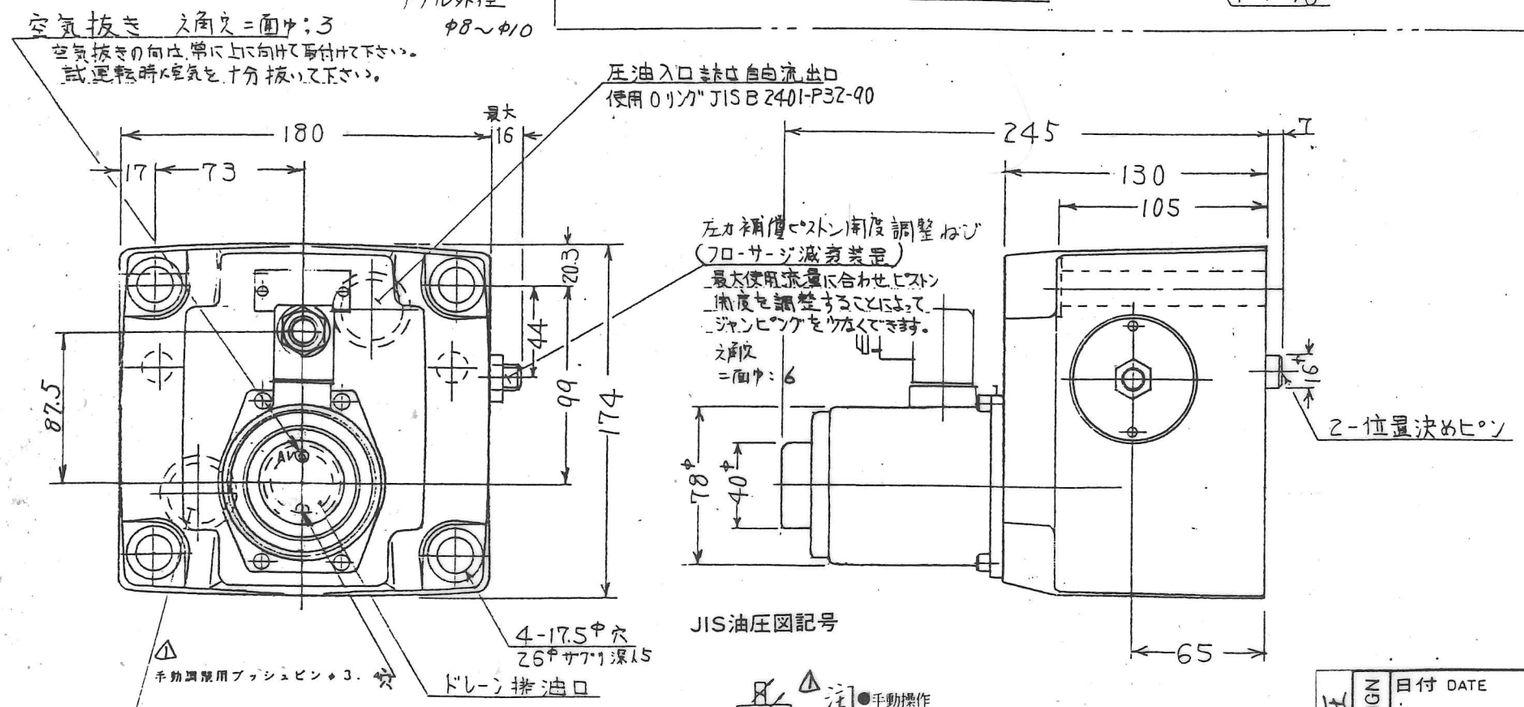

付属品
取付ボルト…M16×130ℓ（4本）

JIS油圧図記号

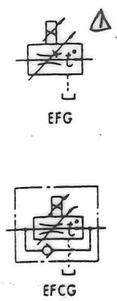

注●手動操作
初期調整または電気的故障など弁に入力電流のない場合に手動操作プッシュピンにより、臨時に流量設定をすることができます。
なお手動操作プッシュピン穴にはM4ねじを設けているため、M4×20ℓ程度のねじを用意することにより流量の微調整などを行なうことができます。

モデル番号の構成 Model Number Designation

F−	EFC	G	−06	−250	−N	−22
適用流体記号 Special Seals	シリーズ番号 Series Number	管接続形式 Type of Mounting	大きさの呼び Valve Size	最大調整流量 Max. Metered Flow l/min	圧力補償ピストン開度調整ねじ付 Pres. Compensator Stroke Adj.	注）デザイン番号 Design Number
F：りん酸エステル形作動油使用の場合のみ記入	EF：比例電磁式流量調整弁 EFC：比例電磁式チェック弁付流量調整弁	G：サブプレート取付形	06	250	無記号：なし N：圧力補償ピストン開度調整ねじ付	22

注）製品改良のためデザイン番号は予告なしに変えることがあります。
ただし、デザイン番号の下1桁が変わる場合には据付寸法および性能諸元には変更ありません。

日付 DATE 62-10-30	製図 DRAWN 岩瀬	YUKEN KOGYO CO., LTD.	
承認 APPROVED 北川	検図 CHECKD 野瀬	形式 MODEL NO. (F-)EF※G-06-250-※-22	
三角法 THIRD ANGLE PROJECTION		名称 NAME 比例電磁式（チェック弁付）流量制御弁	
FILE NO. 678		図番 DWG NO. VA3 14784-0-1	

SYM	REVISIONS	DATE	SIGN
△×2	V95-059	3/14	上