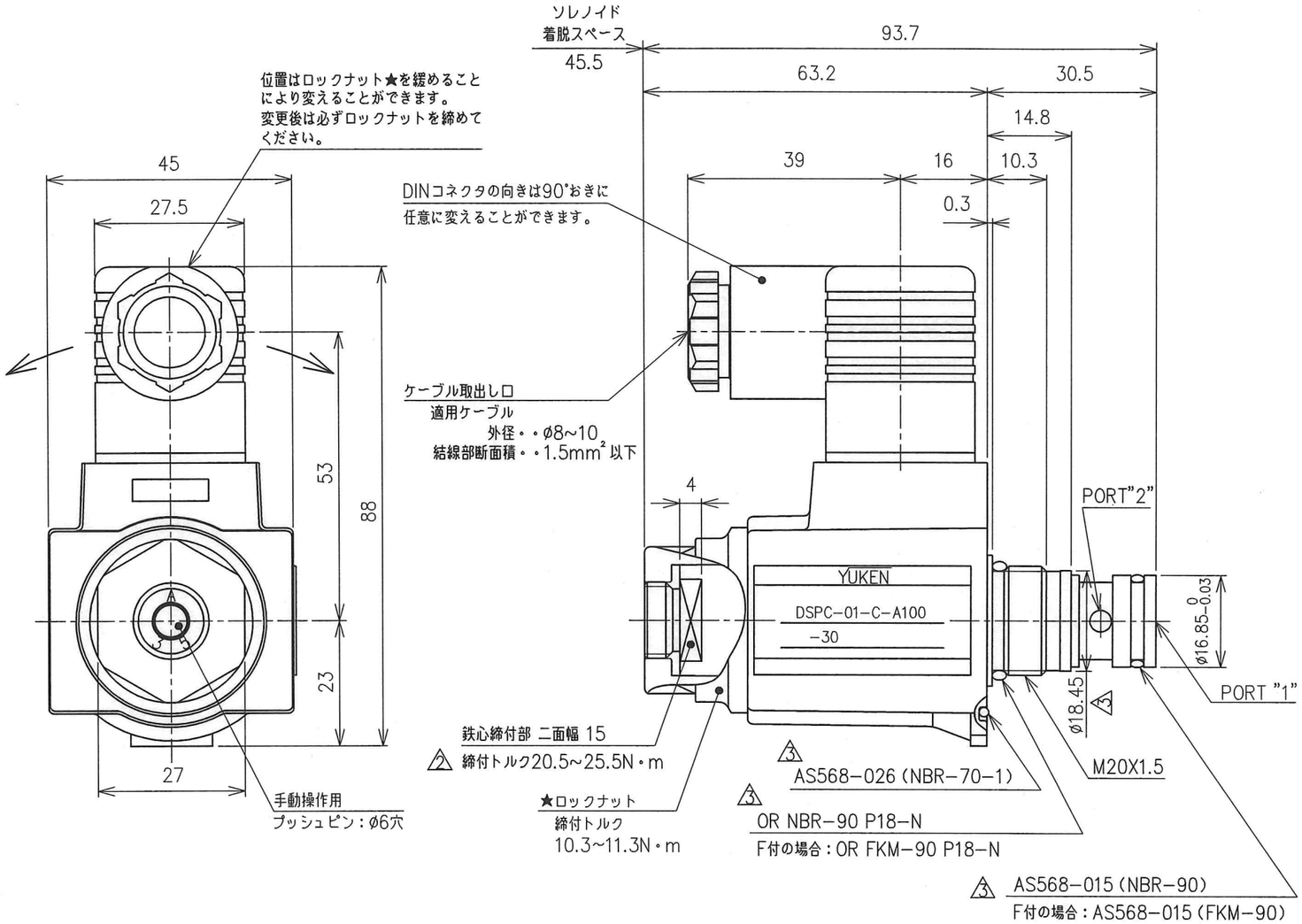

□ 仕 様

項目 ＼ モデル番号			DSPC-01-C-A※-30
最大流量		注1)	40 L/min
最高使用圧力	ポート"1"	1→2流し	10 MPa
		2→1流し	21 MPa
	ポート"2"		25 MPa
漏れ量			0.25 cm³/min以下
周囲温度			−10~+50℃
防塵・防水性			IP65
絶縁種別			H種
質量			0.4 kg

注1) 最大流量は使用条件により異なりますので、最大流量特性をご参照下さい。

□ ソレノイド仕様

電源	コイル記号	周波数 (Hz)	電圧 (V) 電源定格	電圧 (V) 使用範囲	電源定格電圧時の電流 起動電流 (A)	電源定格電圧時の電流 保持電流 (A)
交流	A100	50	100	80~110	2.42	0.51
		60	100	90~120	2.14	0.37
			110		2.35	0.44
	A200	50	200	160~220	1.21	0.25
		60	200	180~240	1.07	0.19
			220		1.18	0.22

□ モデル番号の構成

(F−) DSP C − 01 − C − A100 − 30

- (F−)：△3 りん酸エステル系作動油使用の場合のみ記入
- DSP：シャットオフ電磁弁（ポペット形2方向電磁切換弁）
- C：管接続形式 C：カートリッジ形 △1
- 01：大きさの呼び
- C：弁形式 C：ノーマルクローズ
- A100：コイル記号：交流 A100 A200 △1
- 30：デザイン番号

□ 粘度と油温

粘度：15~400mm²/s
油温：−15~+70℃
上記の粘度、油温の両条件を満足する範囲でご使用ください。

□ 油圧図記号

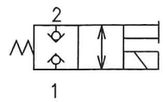

□ 異物の混入防止について

使用油中の異物はしばしば弁の正常な作動を妨げますので、使用油を常に清浄（汚染度：NAS12級以内）に保つと共に、25μm以下の管路用フィルタをご使用ください。
△3

□ 使用上の注意

PORT "1"はサージ圧力が発生する管路に接続しないでください。
なお、PORT "1"をタンクラインとしてご使用の際は、配管の端末を必ず油中に入れてください。

□ 代表性能

下記の特性は30mm²/s (ISO VG 46相当油、油温50°c) におけるものです。

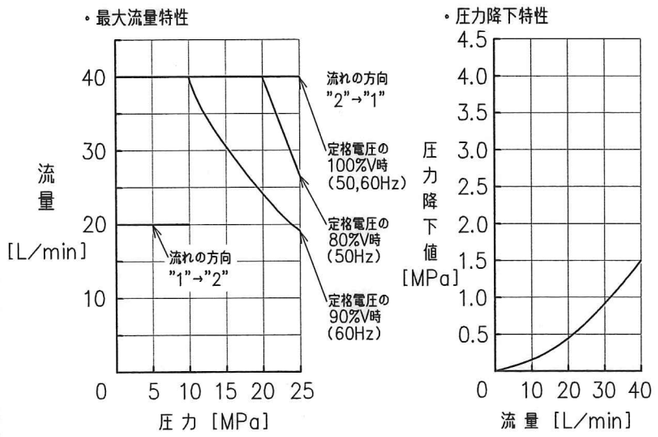

□ 弁取付穴寸法図

取付面 ISO 7789 20-01-0-93に準拠しております。
ただし、⊗ 印部 (ø30) のみ異なります。
取付部の材質は鉄系をご使用ください。

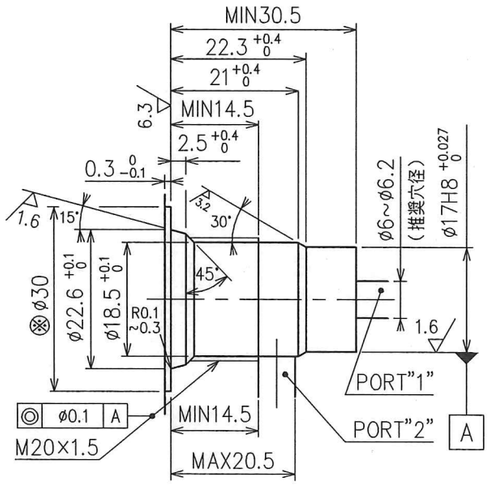

△3 ×6	V16-032	4/18	辻本	SIGN
△2 ×1	V11-120	9/29	下川	DATE
△1 ×2	V11-025	2/24	岡野	REVISIONS
SYM				

30 D

DATE '10-12-13	DRAWN 小林
APPROVED 大坂	CHECKED 藤沢
三角法 THIRD ANGLE PROJECTION	
FILE NO. 2690	

YUKEN KOGYO CO., LTD.

MODEL NO. (F−) DSPC-01-C-A※-30

NAME シャットオフ電磁弁（ポペット形2方向電磁切換弁）
SHUT-OFF TYPE SOLENOID OPERATED DIRECTIONAL VALVES

DWG NO. VA330456-5-3