■ サブプレート

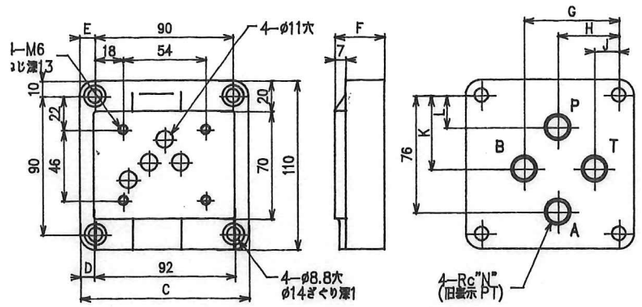

サブプレート モデル番号	C	D	E	F	G	H	J	K	L	N
DSGM−03−40	110	9	10	32	62	40	16	48	21	3/8
DSGM−03X−40										1/2
DSGM−03Y−40	120	14	15	50	80	45	10	47	16	3/4

サブプレートをご使用の場合は上記モデル番号にてご注文ください。
なお,サブプレートをご使用にならない場合は弁取付面を6−S程度に仕上げて下さい。

■ 固定絞り加工寸法

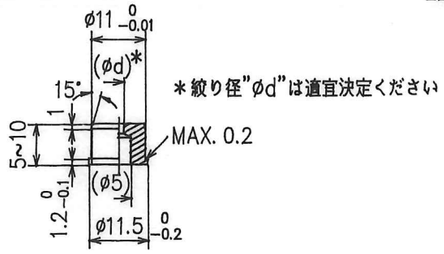

＊絞り径"ød"は適宜決定ください

各ポート(P,A,B,T)は固定絞りが入れられるように加工されています。固定絞りは上図に従い加工して下さい。

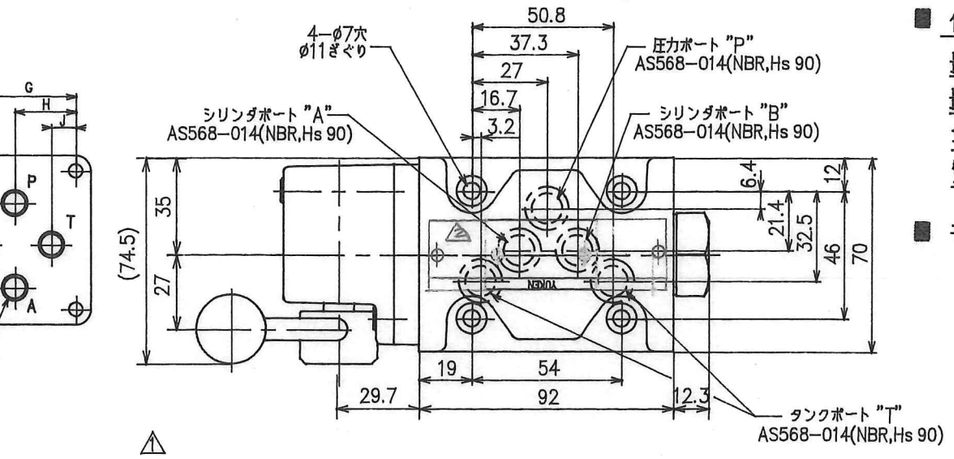

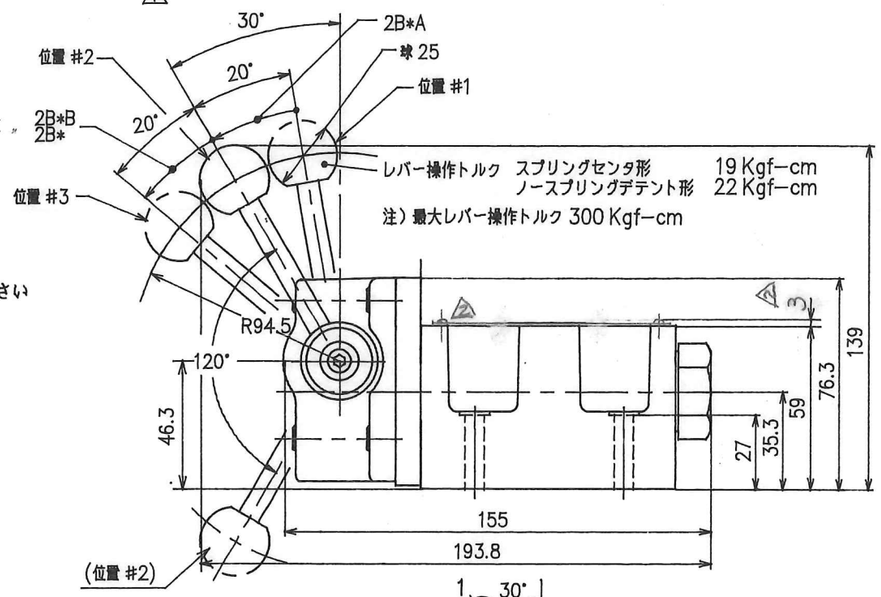

標準モデル表 / スプール形式	2位置形 スプリングオフセット形			ノースプリングデテント形
2 (クローズドセンタ) #1 #2 #3	−2B2−	−2B2A−	−2B2B−	−2D2−
3 (オープンセンタ)	−2B3−	−2B3A−	−2B3B−	−2D3−
4 (ABT接続)		−2B4A−	−2B4B−	
40 (絞り付) (ABT接続)		−2B40A−	−2B40B−	
60 (PT接続)		−2B60A−	−2B60B−	
8 (2ウェイ)	−2B8−			−2D8−
9 (PAB接続)		−2B9A−	−2B9B−	
10 (BT接続)		−2B10A−	−2B10B−	
12 (AT接続)		−2B12A−	−2B12B−	

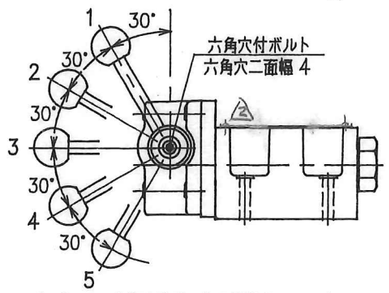

レバーは、六角穴付ボルトを取外すことによりポジション#2の位置が上図の1~5の位置になるように付け変えることができます。

■ 仕様

最大流量 注)	100 ℓ/min.	
最高使用圧力	25 MPa	
タンク側許容背圧	16 MPa	
質量	約4 Kg	

注) スプール形式により異なります。詳細はDSG−03シリーズ電磁切換弁標準モデル表をご参照下さい。

■ モデル番号の説明

F−DMG−03−2B2−50

- 50 ─ デザイン番号
- 2B2 ─ 標準モデル表参照
- 03 ─ 大きさの呼び
- DMG ─ サブプレート取付形
- DM ─ 手動操作切換弁
- F ─ りん酸エステル系作動油使用の場合のみ記入

注) 製品改良のためデザイン番号は予告なしに変更することがあります。ただし,デザイン番号の下1桁が変わる場合には据え付け寸法および性能諸元には変更ありません。

■ 使用油

石油系作動油	JIS K 2213の2種: 添加タービン油のISO VG32~46相当品をご使用下さい。
合成作動油	りん酸エステル系または脂肪酸エステル系をご使用下さい。ただし,りん酸エステル系の場合にはシール類が特殊(ふっ素ゴム)となりますので,モデル番号の頭に「F−」を付けてご指定下さい。
水成形作動油	水−グリコール系 またはW/O形エマルションをご使用下さい。

■ 粘度と油温

使用油は,粘度15~400cSt,温度−15~+70℃の両条件を満足させる範囲でご使用下さい。

■ 異物の混入防止について

使用油中の異物はしばしば弁の正常な作動を妨げますので,使用油を常に清浄(汚染度: NAS12級以内)に保つとともに,25μ以下の管路用フィルターをご使用下さい。

■ 付属品

取付ボルト　六角穴付ボルト M6×35ℓ …… 4本

A×4	V04-036	4/6	T.A.	日付 DATE '90- 2-17	製図 DRAWN 藤原
△1	V91-232	10/9	藤原	承認 APPROVED 菱沼	検図 CHECKD 永田
SYM	REVISIONS	DATE	SIGN	三角法 THIRD ANGLE PROJECTION	
				FILE NO. 1751M	

YUKEN KOGYO CO., LTD.

形式 MODEL NO. (F−)DMG−03−2B/D**−50

名称 NAME 3/8手動操作切換弁 (サブプレート取付型)

3/8 MANUALLY OPERATED DIRECTIONAL VALVES

図番 DWG NO. V.A.3.1.5.3.8.3−0−2