CDST−03*−C−A*−21

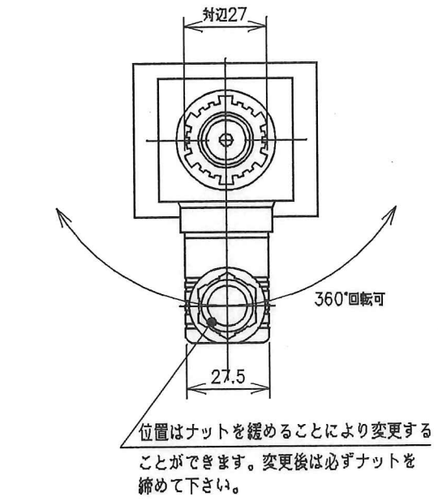

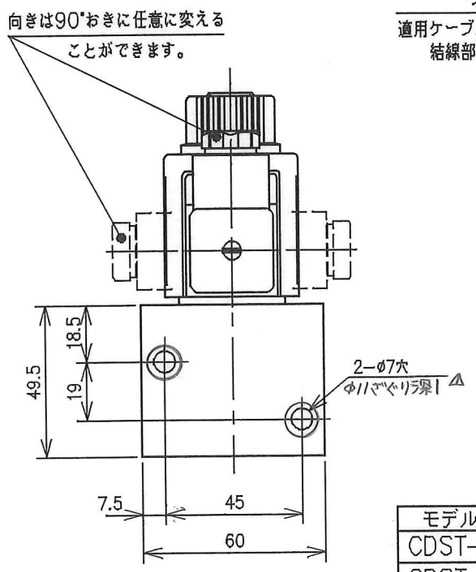

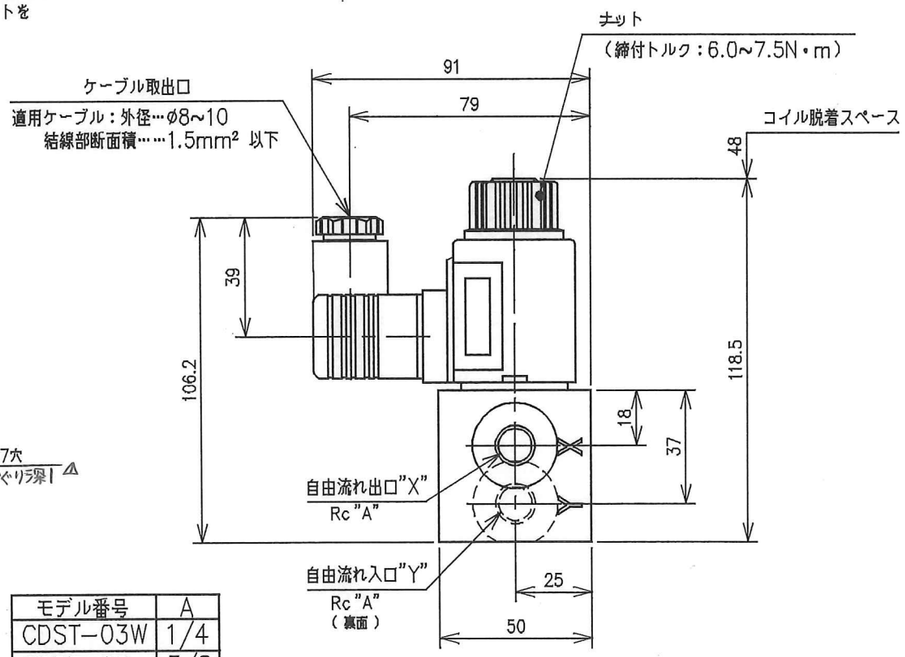

モデル番号	A
CDST−03W	1/4
CDST−03	3/8

□ 使用油

1）石油系作動油：JIS K 2213の1号または2号相当の石油系作動油を粘度15~400mm²/sの範囲にて御使用下さい。

2）合成作動油　：リン酸エステル系または塩素炭化水素などの合成作動油は石油系作動油と同程度の条件で使用できます。ただし、パッキン関係が特殊（フッ素ゴム）になります。

□ 使用上の注意

○本弁は通電状態でY→Xに流すことはできません。

○試運転の際には、バルブのエアーが抜けていないため、通電しても油が流れない場合が有りますのでオンロード状態において数回の切換を行いエアーを抜いて下さい。

□ パッキンリスト

名称	形　式	数量
Oリング	JIS B2401−1B−P26 (NBR)	1
Oリング	JIS B2401−1B−P20 (NBR)	1
Oリング	JIS B2401−1B−P12 (NBR)	1

F−付の場合は、上記Oリングが全てフッ素ゴムとなります。

□ モデル番号の構成

F−CDST−03W−C−A100−21

- 21：デザイン番号
- A100：コイル記号：ソレノイド仕様参照
- C：ノーマルクローズ形
- 03W：大きさの呼び　03W ; Rc 1/4　03 ; Rc 3/8
- CDST：ねじ接続形
- CDST：ポペット形電磁弁
- F：合成作動油使用の場合のみ記入

□ 油圧図記号

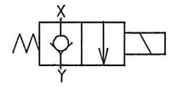

□ 仕　　様

最大流量 ℓ/min	最高使用圧力 MPa	漏れ量 cm³/min	最高切換頻度 回/分	質　量 kg
50★	14	0.25以下※	300	0.85

※測定条件：圧力…14MPa
油温…50±5℃、粘度…30mm²/s

★最大流量とは弁の作動（切換）に異常をきたさない限界流量をいいます。下記の圧力降下特性を御参照の上御使用下さい。

□ ソレノイド仕様

機　種	電　源	コイル記号	周波数（Hz）	電圧（V） 電源定格	電圧（V） 使用範囲	電源定格電圧時の電流：電力 起動電流（A）	保持電流（A）	電力（W）
汎用形	交流	A100	50	100	80~110	1.12	0.55	−
			60	100	90~120	0.95	0.40	
				110		0.86	0.36	
		A120	50	120	96~132	0.93	0.46	
			60		108~144	0.79	0.33	
		A200	50	200	160~220	0.56	0.28	
			60	200	180~240	0.48	0.20	
				220		0.43	0.18	
		A240	50	240	192~264	0.47	0.23	
			60		216~288	0.40	0.17	

□ 圧力降下特性

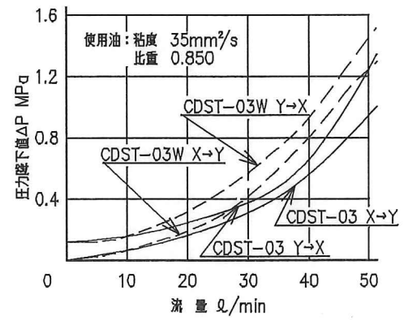

SYM △×1	REVISIONS V96−125	DATE 5/30	SIGN K.K
DATE 96−3−22	DRAWN 矢島	APPROVED 菱沢	CHECKED 野瀬
三角法 THIRD ANGLE PROJECTION			
FILE NO. 2701			

YUKEN KOGYO CO., LTD.

MODEL NO. (F−)CDST− 03W/03 −C−A*−21

NAME ポペット形電磁弁

DWG NO. VA316887−9−1