## CDST-03*-C-D*-21

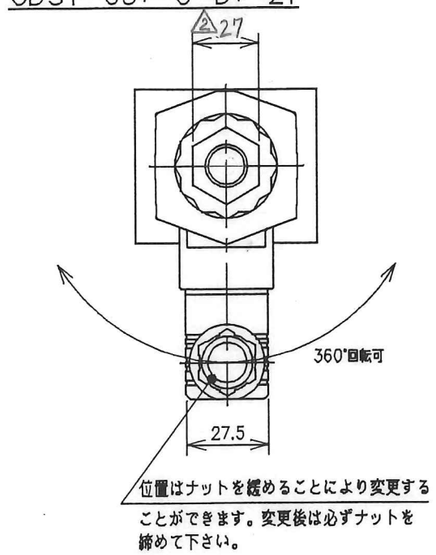


## CDST-03*-C-R*-21

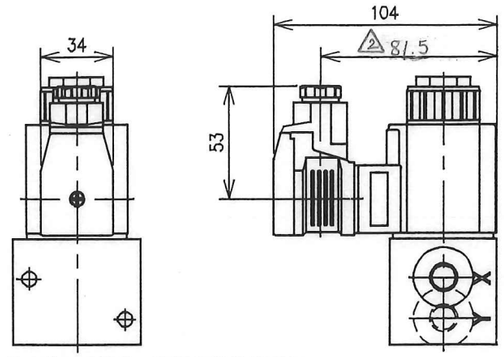


その他の寸法は、下図を御参照下さい。

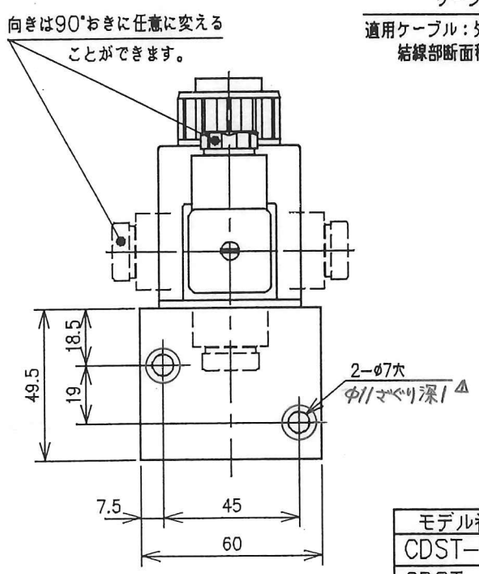


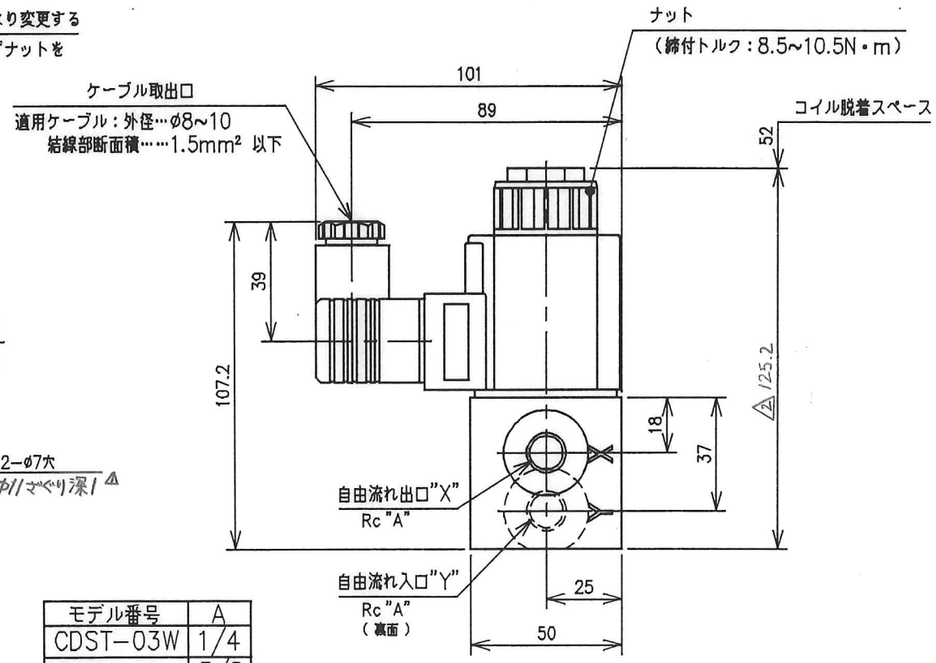


| モデル番号 | A |
|---|---|
| CDST-03W | 1/4 |
| CDST-03 | 3/8 |

## □ モデル番号の構成

F-CDST-03W-C-D24-21

- 21：デザイン番号
- D24：コイル記号：ソレノイド仕様参照
- C：ノーマルクローズ形
- 03W：大きさの呼び　03W ; Rc 1/4　03 ; Rc 3/8
- CDST：ねじ接続形
- 03：ポペット形電磁弁
- F：合成作動油使用の場合のみ記入

## □ 油圧図記号

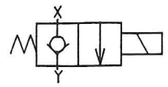


## □ 仕　様

| 最大流量 ℓ/min | 最高使用圧力 MPa | 漏れ量 cm³/min | 最高切換頻度 回/分 | 質　量 kg |
|---|---|---|---|---|
| 50★ | 14 | 0.25以下※ | DC: 240<br>R: 120 | 0.85 |

※測定条件：圧力…14MPa
油温…50±5℃、粘度…30mm²/s

★最大流量とは弁の作動（切換）に異常をきたさない限界流量をいいます。下記の圧力降下特性を御参照の上御使用下さい。

## □ ソレノイド仕様

| 機　種 | 電　源 | コイル記号 | 周波数 (Hz) | 電圧(V) 電源定格 | 電圧(V) 使用範囲 | 電源定格電圧時の電流：電力 起動電流 (A) | 保持電流 (A) | 電力 (W) |
|---|---|---|---|---|---|---|---|---|
| 汎用形 | 直流 | D12 | – | 12 | 10.8~13.2 | – | 2.2 | 26 |
| | | D24 | | 24 | 21.6~26.4 | | 1.1 | |
| | | D48 | | 48 | 43.2~52.8 | | 0.55 | |
| | | D100 | | 100 | 90~110 | | 0.27 | |
| | | D110 | | 110 | 99~121 | | 0.24 | |
| | | D200 | | 200 | 180~220 | | 0.13 | |
| | | D220 | | 220 | 198~242 | | 0.12 | |
| | 交流（交直変換形） | R100 | 50/60 | 100 | 90~110 | | 0.30 | |
| | | R110 | | 110 | 99~121 | | 0.28 | |
| | | R200 | | 200 | 180~220 | | 0.15 | |
| | | R220 | | 220 | 198~242 | | 0.14 | |

## □ 圧力降下特性

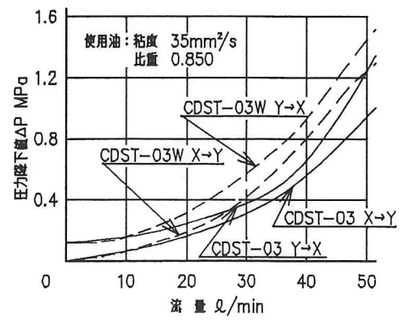


## □ 使用油

1）石油系作動油：JIS K 2213の1号または2号相当の石油系作動油を粘度15~400mm²/sの範囲にて御使用下さい。

2）合成作動油　：リン酸エステル系または塩素炭化水素などの合成作動油は石油系作動油と同程度の条件で使用できます。ただし、パッキン関係が特殊（フッ素ゴム）になります。

## □ 使用上の注意

○本弁は通電状態でY→Xに流すことはできません。

○試運転の際には、バルブのエアーが抜けていないため、通電しても油が流れない場合が有りますのでオンロード状態において数回の切換を行いエアーを抜いて下さい。

## □ パッキンリスト

| 名称 | 形　式 | 数量 |
|---|---|---|
| Oリング | JIS B2401-1B-P26 (NBR) | 1 |
| Oリング | JIS B2401-1B-P20 (NBR) | 1 |
| Oリング | JIS B2401-1B-P12 (NBR) | 1 |

F-付の場合は、上記Oリングが全てフッ素ゴムとなります。

| SYM | REVISIONS | DATE | SIGN |
|---|---|---|---|
| △x1 | V96-125 | 5/30 | K.K |
| △x3 | V12-095 | 9/6 | 八木 |

| | |
|---|---|
| DATE 95-1-31 | DRAWN 矢島 |
| APPROVED 茂沢 | CHECKED 野瀬 |
| 三角法 THIRD ANGLE PROJECTION | |
| FILE NO. 2701 | |

YUKEN KOGYO CO., LTD.

MODEL NO. (F-)CDST-03W/03-C-D/R*-21

NAME ポペット形電磁弁

DWG NO. VA316708-7-2