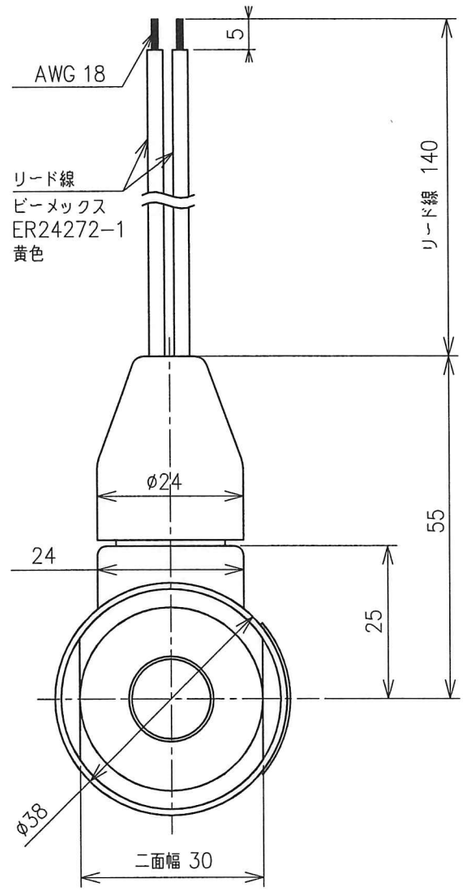

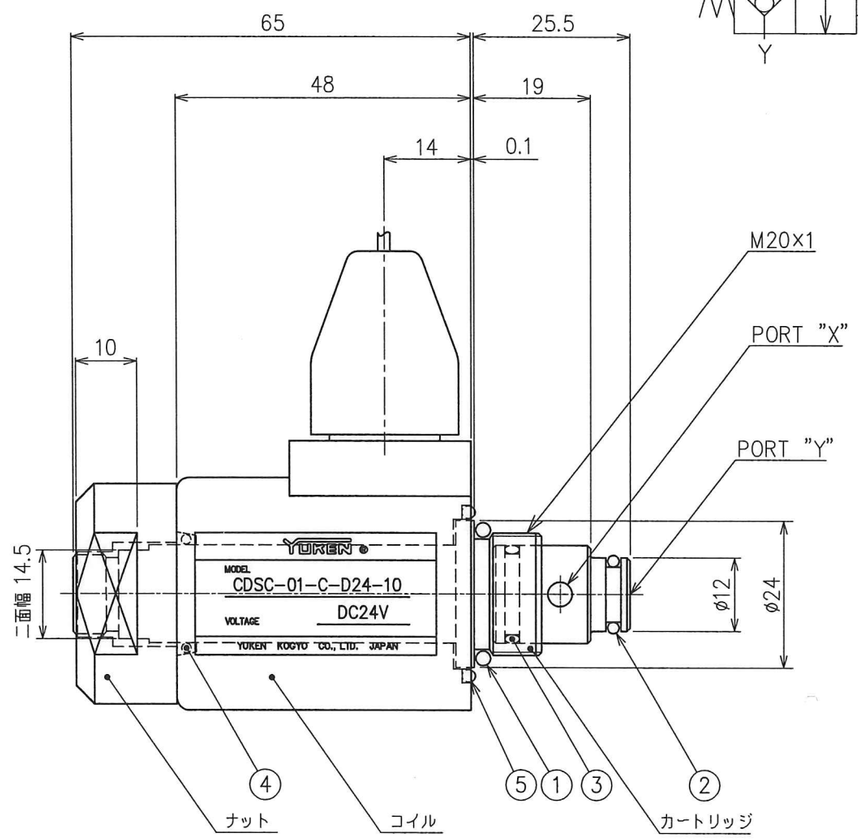

□ 油圧図記号

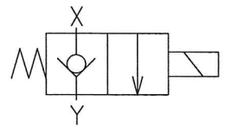

□ 仕　　様

最高使用圧力 --- 21MPa 注1)
最大流量 ------ 15ℓ/min
漏れ量 ------ 0.25 cm³/min
使用温度範囲 --- −20~+70℃
防水性 ------ JIS D 0203 S2相当
耐振性 ------ JIS D 1601 3類D種(8.9G)相当
絶縁種別 ------ H種
質量 ------ 0.35Kg

注1) 圧力18.5 MPa以上では、最大ON時間30分、OFF時間3分(通電率90%)の間欠通電となります。

□ ソレノイド仕様

機　種	電　源	コイル記　号	電　圧 (V)		電源定格電圧時の電流・電力	
			電源定格	使用範囲	保持電流 (A)	電　力 (W)
汎用形	直　流	D24	24	21.6~26.4	1.1	26.4

□ モデル番号の構成

F−	CDS	C	−01	−C	−D24	−10
適用流体記号	シリーズ番号	管接続形式	大きさの呼び	弁形式	コイル記号	デザイン番　号
F：りん酸エステル系作動油使用の場合のみ記入	ポペット形電磁弁	カートリッジ形	01	ノーマルクローズ形	D24	10

□ 結線

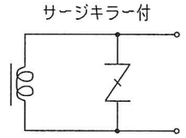

□ 取付方法

取付は下記の要領で行って下さい。

1. ナットを緩め、コイルをとりはずす。
2. カートリッジをねじ込む。
   このとき、カートリッジのツバ(ø24部)が相手面に密着していることを確認する。
   カートリッジ締付トルク：25.5~30.6 N・m
3. コイルを取付け、ナットで固定する。
   ナット締付トルク：3.9~5.9 N・m

□ 圧力降下特性

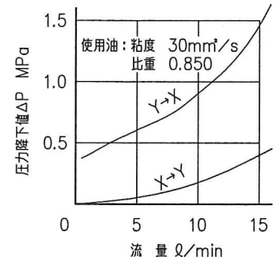

□ 弁取付穴寸法

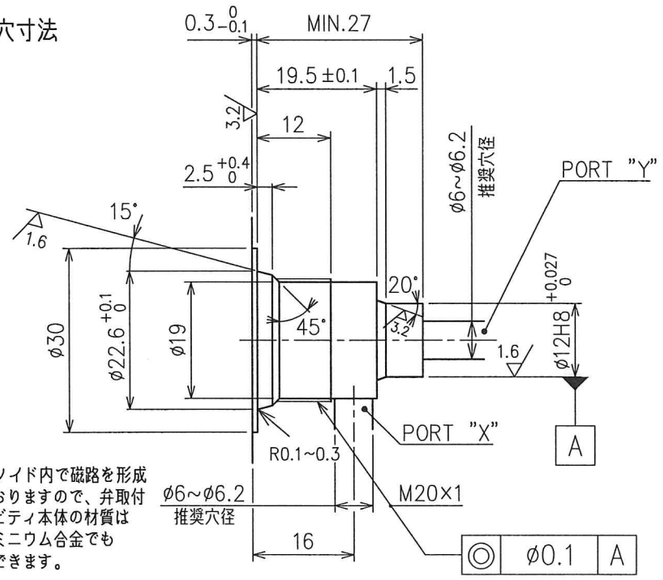

注) ソレノイド内で磁路を形成しておりますので、弁取付キャビティ本体の材質はアルミニウム合金でも使用できます。

□ パッキンリスト

照号	名称	形　　式	数量
1	Oリング	JIS B 2401−1B−P18 (Hs90,NBR)	1
2	Oリング	JIS B 2401−1B−P9 (Hs90,NBR)	1
3	Oリング	AS 568 A014 (Hs90,NBR)	1
4	Oリング	JIS B 2401−1B−P16 (Hs90,NBR)	1
5	Oリング	JASO F 404 2025 4−D	1

F−付の場合は、上記Oリング1~3がフッ素ゴム(FPM)となります。

□ 使用油

石油系作動油：
ISO VG 32または、46相当品を粘度15~400 mm²/s の範囲でご使用下さい。

合成作動油：
リン酸エステル系または脂肪酸エステル系をご使用下さい。
ただし、リン酸エステル系の場合には、シール類が特殊(フッ素ゴム)になります。

水成形作動油：
水−グリコール系作動油およびW/Oエマルジョン作動油の場合は石油系作動油の場合と同様に使用できます。ただし、機種の寿命は短くなります。

□ 使用上の注意

○本弁は通電状態でY→Xに流すことはできません。
Y→X間差圧 14MPa(35mm²/s時)で、約1.5ℓ/minの漏れを生じます。

○試運転の際には、バルブのエアーが抜けていないため、通電しても油が流れない場合が有りますのでオンロード状態において数回の切換を行いエアーを抜いて下さい。

10 D

SIGN	DATE 01-7-10	DRAWN 新倉	YUKEN KOGYO CO., LTD.
DATE	APPROVED 野瀬	CHECKED 長谷部	MODEL NO. (F−) CDSC−01−C−D24−10
REVISIONS	三角法 THIRD ANGLE PROJECTION		NAME 1/8 電磁切換弁
SYM	FILE NO. 2697		1/8 SOLENOID OPERATED POPPET TYPE TWO-WAY VALVES CARTRIDGE TYPE
			DWG NO. VA318310−0−0